KS905SXE2

משפחת מוצרים	קולט אדים
סוג	קולט אדים דקורטיבי לקיר
עיצוב	T שטוח
הוצאה	הוצאה
בקרה אלקטרונית	כן
חומר	נירוסטה
סוג פלדה	מוברש
קוד EAN	8017709253646
סדרה עיצובית	Linea
צבע	נירוסטה
גימור	סאטין
סוג זכוכית	זכוכית מחזירת אור
Logo	Embossed

למשפחת תנורים

הגדרות בקרות	שליטה במגע	**צג**	כן
צבע LED	קרח		

תוכנית / פונקציות

מס' מהירויות	3
מהירות אינטנסיבית	BOOST
אפשרויות הגדרת זמן	

מאפיינים טכניים

מס' נורות	2	**מס' מסננים**	3
סוג נורה	LED	**מסננים נגד שומן**	אלומיניום
הספק נורה	1 W	**פתח אוורור**	150 mm
מצב עמעם	כן	**מרחק מינימלי מכיריים גז**	650 mm
סקלאת טמפרטורה של צבע תאורה (°K)	4000 °K	**מרחק מינימלי מכיריים חשמליות**	650 mm
קיבולת מרבית של יציאה חופשית	820 m³/h	**שסתום אל-חזור**	כן
הספק מנוע	275 W		

	קצב הוצאה IEC 61591 [m³/h]	רמת רעש IEC 60704-2-13 [dBA]
קולטי אדים	320	50
קולטי אדים	401	61
קולטי אדים	564	65
Gruppo specifico per famiglia cappe.	767	73

תווית חשמל / ביצועים

צריכת יעילות שנתית (AEChood)	57 kWh/a
דרגת יעילות אנרגטית	A
יעילות דינמית נוזלית (FDE)	29.8
קטגוריית יעילות דינמית נוזלית (FDEC)	A
יעילות תאורה (LE)	83.2 lux/W
קטגוריית יעילות תאורה (LEC)	A
יעילות סינון שומן (GFE)	83.2 %
קטגוריית יעילות סינון שומן (GFEC)	C
זרימת אוויר במהירות מינימלית (Qmin)	320 m³/h
זרימת אוויר במהירות מקסימלית (Qmax)	564 m³/h
זרימת אוויר במהירות מואצת (Qboost)	767 m³/h
פליטת עוצמת צליל אקוסטית באוויר A בשקלול במהירות מינימלית (SPEmin)	50 dBA
פליטת עוצמת צליל אקוסטית באוויר A בשקלול במהירות מרבית (SPEmax)	65 dBA
פליטת עוצמת צליל אקוסטית באוויר A בשקלול במהירות מואצת (SPEboost)	73 dBA
צריכת חשמל במצב כבוי (Po)	0.49 W
מקדם הארכת זמן (F)	0.9
אינדקס יעילות אנרגטית	52.2
קצב זרימת אוויר נמדד בנקודת היעילות הטובה ביותר (Qbep)	402 m³/h
לחץ אוויר נמדד בנקודת היעילות הטובה ביותר (Pbep)	451 Pa
מבוא הספק חשמל נמדד בנקודת היעילות הטובה ביותר (Wbep)	169 W
צריכת חשמל נקובה במערכת התאורה (WL)	2 W
הארה ממוצעת של התאורה במשטח הבישול (Emiddle)	183 lux
רמת עוצמת צליל בהגדרה הגבוהה ביותר (Lwa)	65 dBA

חיבור חשמלי

דירוג חיבור חשמלי	278 W	**תדר (Hz)**	50-60 Hz
מתח	220-240 V	**אורך כבל חשמל**	1000 mm

זמין גם

Alternative colours availible	White, Black	**Available colours**	KS905BXE2 - KS905NXE2

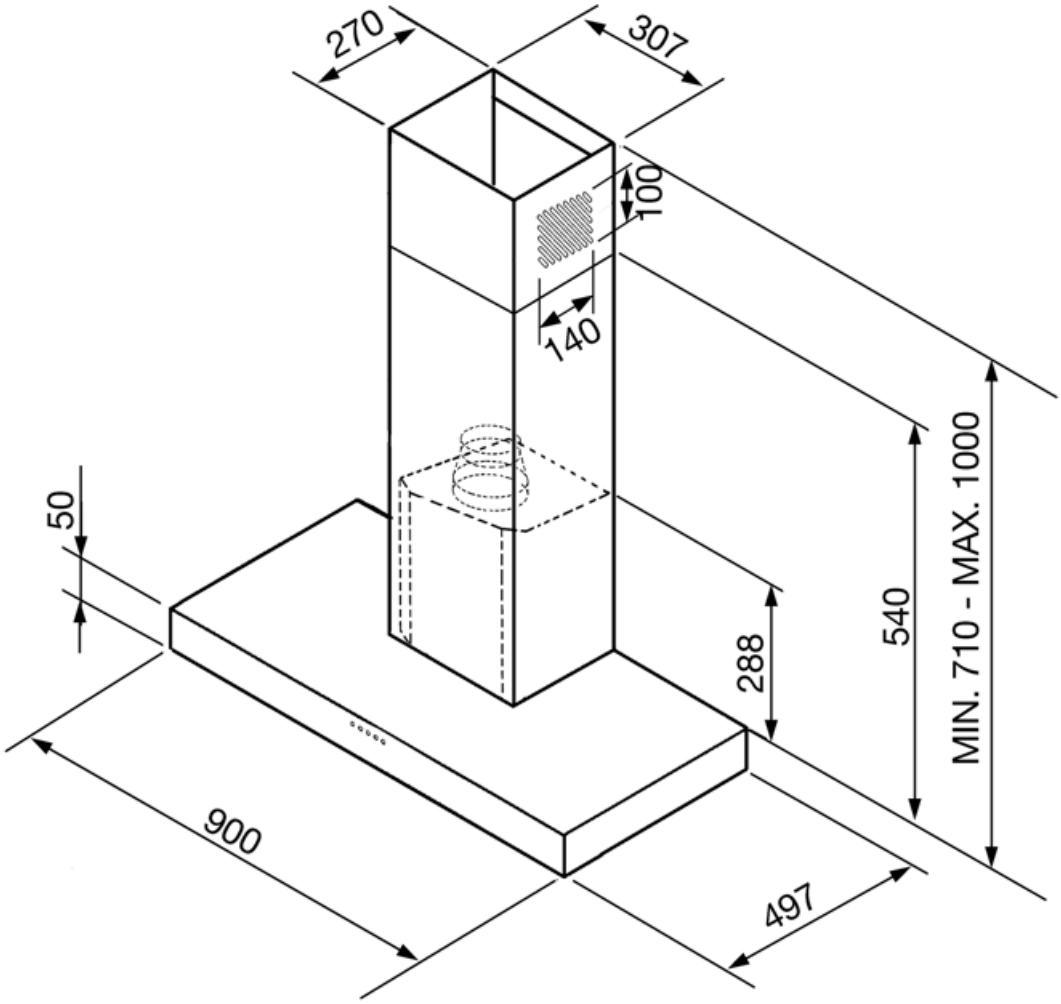
270
307
100
140
50
288
540
MIN. 710 - MAX. 1000
900
497

Compatible Accessories

KITALLFC

ניתן AISI 304 מסנן פחם אוניברסלי נירוסטה לשטוף את המסנן במדיח כלים ב-50°C מים וחומר ניקוי מתאים) ולייבש אותו בתנור) ל-25 דקות ב-180°C

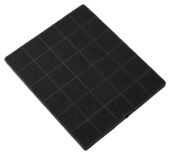

KITFC906

מסנן פחם יחי אחת לערכה

Symbols glossary

A: ביצועי ייבוש של המוצר, נמדדים מ-A+++ עד D/G, בהתאם למשפחת המוצרים

מסננים: לדגם יש מסננים שמסייעים להסיר שומן מהקיטור שנפלט מהמחבתות במהלך הבישול.

כיבוי אוטומטי: הגדרה מיוחדת שפועלת לאחר סיום הבישול לפרק זמן מוגדר מראש ולאחר מכן כיבוי אוטומטי.

צג LED: הצגת תוכניות, פונקציות ואפשרויות שנבחרו ואת הזמן שנותר לסיום המחזור.

תאורה: כל קולטי האדים של תנורים כוללים נורות שמאירות את אזור הבישול או מוסיפות לאווירה של המטבח.

בקרות במגע: בקרות מגע קלות לשימוש מאשרות לתכנת את המכשיר בנגיעה בלחצן.

הגדרה אינטנסיבית/טורבו: כשיש צורך בהוצאה מהירה במיוחד.

אורות מעומעמים