KS905SXE2

Семейство продуктов	Вытяжка
Тип вытяжки	Вытяжка настенная
Дизайн	Т-образная вытяжка
Режим отвода воздуха	Режим отвода воздуха
Электронное управление	Да
Материал	Нержавеющая сталь
Тип нержавеющей стали	Матовая
EAN-**код**	8017709253646
Ширина (мм)	90 см
Эстетика	Linea
Цвет	Нержавеющая сталь
Отделка	Матовая
Тип стекла	Стекло Stopsol
Логотип	Штампованный

Управление

Управление	Touch Control	**Дисплей**	Да
Цвет светодиодной подсветки	Лед		

Программы/ функции

Количество скоростей	3
Интенсивный режим	
Программирование времени	

Технические характеристики

Количество ламп подсветки	2	**Количество фильтров**	3
Тип подсветки	LED	**Жироулавливающие фильтры**	Алюминий
Мощность ламп подсветки	1 Вт	**Диаметр воздуховода**	150 мм
Регулирование интенсивности освещения	Да	**Мин. расстояние от газовой варочной панели**	650 мм
Шкала цветовой температуры света (°K)	4000 K	**Мин. расстояние от электрической варочной панели**	650 мм
		Обратный клапан	Да

Максимальная производительность	820 м³/ч
Мощность мотора	275 Вт

	Максимальная производительность [м³/ч]	Уровень шума на 1-й скорости [дБ(A)]
1-я скорость	320	50
2-я скорость	401	61
3-я скорость	564	65
Интенсивный режим	767	73

Производительность/ Энергопотребление

Годовая энергоэффективность (AEChood)	57 кВт/год
Класс энергоэффективности	A
Гидродинамическая эффективность (FDE)	29.8
Класс гидродинамической эффективности	A
Эффективность освещения (LE)	83.2 lux/W
Класс эффективности освещения	A
Жироулавливающая эффективность (GFE)	83.2 %
Класс жироулавливающей эффективности	C
Производительность на минимальной скорости	320 м³/ч
Производительность на максимальной скорости	564 м³/ч
Производительность в интенсивном режиме	767 м³/ч
Акустическое давление на минимальной скорости (SPEmin)	50 дБ(A)
Акустическое давление на максимальной скорости (SPEmax)	65 дБ(A)
Акустическое давление при интенсивном режиме	73 дБ(A)
Коэффициент увеличения времени (F)	0.9
Индекс энергоэффективности	52.2
Измерение скорости потока воздуха с точки зрения лучшей энергоэффективности	402 м³/ч
Измерение давления воздуха с точки зрения лучшей энергоэффективности (Pbep)	451 Pa
Измеренная потребляемая мощность в наилучшей точке эффективности (Wbep)	169 Вт
Номинальная мощность системы освещения	2 Вт
Средняя освещенность варочной поверхности (Emiddle)	183 lux
Максимальный уровень шума	65 дБ(A)

Электрическое подключение

Номинальная мощность	278 Вт	**Частота тока**	50-60 Гц
Напряжение	220-240 В	**Длина электрического кабеля**	1000 мм

Также доступны

Другие доступные цвета	Белый, Черный	**Другие доступные цвета**	KS905BXE2 - KS905NXE2

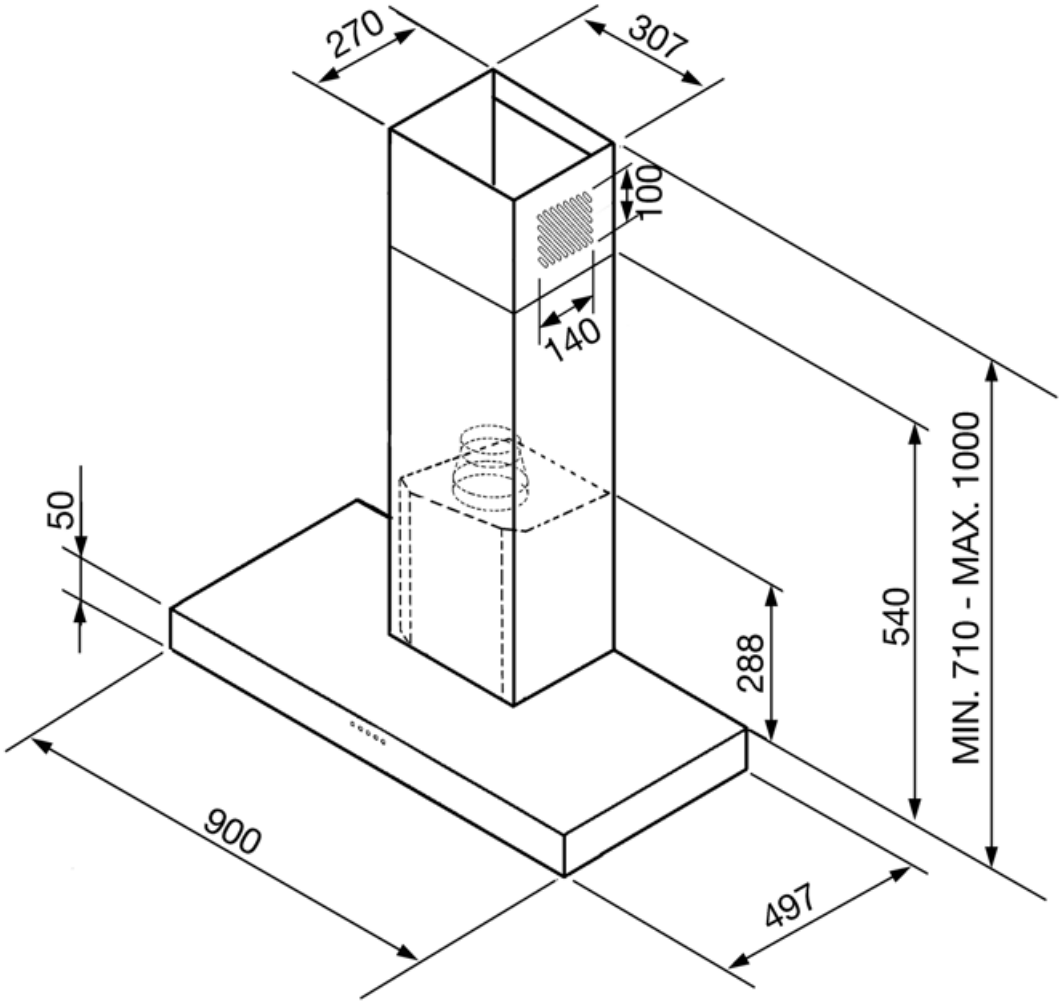

Совместимые Аксессуары

KITALLFC

Универсальный угольный фильтр Нержавеющая сталь AISI304 Фильтр можно мыть в посудомоечной машине при температуре 50°C (вода и подходящее моющее средство) и сушить в духовке при 180°C в течение 25 минут

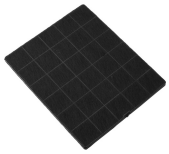

KITFC906

Угольный фильтр 1 штука

Symbols glossary

Модель имеет фильтры, которые помогают удалять жир из пара, выходящего из посуды во время приготовления.

Energy efficiency class A

Подсветка: все кухонные вытяжки оснащены подсветкой для освещения зоны приготовления.

Интенсивный /турбо режим: когда требуется сверхбыстрая экстракция.

Автоматическое отключение: специальная настройка, которая позволяет установить длительность приготовления, по окончании которого прибор автоматически отключается.

LED-дисплей: для отображения выбранных программ, функций и опций, а также времени до конца цикла.

Touch controls: простое в использовании сенсорное управление позволяет программировать прибор одним нажатием кнопки.

Диммер подсветки