KS90MBE

משפחת מוצרים	קולט אדים
סוג	קולט אדים דקורטיבי לקיר
עיצוב	T שטוח
הוצאה	הוצאה
חומר	חומר צבוע
סוג פלדה	מוברש
קוד EAN	8017709323677
סדרה עיצובית	Universale
צבע	שחור מאט
גימור	שחור מאט
Logo	Embossed

למשפחת תנורים

הגדרות בקרות	לחצנים

תוכנית / פונקציות

מס' מהירויות	3

מאפיינים טכניים

מס' נורות	2	**מס' מסננים**	3
סוג נורה	LED	**מסננים נגד שומן**	אלומיניום
הספק נורה	1 W	**פתח אוורור**	150 mm
סקלאת טמפרטורה של צבע תאורה (°K)	4000 °K	**מרחק מינימלי מכיריים גז**	750 mm
קיבולת מרבית של יציאה חופשית	610 m³/h	**מרחק מינימלי מכיריים חשמליות**	650 mm
הספק מנוע	200 W	**שסתום אל-חזור**	כן

	קצב הוצאה IEC 61591 [m³/h]	**רמת רעש** IEC 60704-2-13 [dBA]
קולטי אדים	232	47
קולטי אדים	323	51

קולטי אדים	570	68

אביזרים כלולים

הפחתת צינור	כן

תווית חשמל / ביצועים

צריכת יעילות שנתית (AEChood)	54 kWh/a
דרגת יעילות אנרגטית	B
יעילות דינמית נוזלית (FDE)	25,3
קטגוריית יעילות דינמית נוזלית (FDEC)	B
יעילות תאורה (LE)	105,5 lux/W
קטגוריית יעילות תאורה (LEC)	A
יעילות סינון שומן (GFE)	80,9 %
קטגוריית יעילות סינון שומן (GFEC)	C
זרימת אוויר במהירות מינימלית (Qmin)	232 m³/h
זרימת אוויר במהירות מקסימלית (Qmax)	570 m³/h
פליטת עוצמת צליל אקוסטית באוויר A בשקלול במהירות מינימלית (SPEmin)	47 dBA
פליטת עוצמת צליל אקוסטית באוויר A בשקלול במהירות מרבית (SPEmax)	68 dBA
צריכת חשמל במצב כבוי (Po)	0,05 W
צריכת חשמל במצב המתנה (Ps)	0,00 W
מקדם הארכת זמן (F)	1,1
קצב זרימת אוויר נמדד בנקודת היעילות הטובה ביותר (Qbep)	317 m³/h
לחץ אוויר נמדד בנקודת היעילות הטובה ביותר (Pbep)	375 Pa
מבוא הספק חשמל נמדד בנקודת היעילות הטובה ביותר (Wbep)	131 W
צריכת חשמל נקובה במערכת התאורה (WL)	2 W
הארה ממוצעת של התאורה במשטח הבישול (Emiddle)	232 lux
רמת עוצמת צליל בהגדרה הגבוהה ביותר (Lwa)	68 dBA

חיבור חשמלי

דירוג חיבור חשמלי	240 W	**תדר** (Hz)	50-60 Hz
מתח	220-240 V	**אורך כבל חשמל**	1000 mm

זמין גם

Alternative colours availible	Anthracite

אביזרים אופציונליים

מסנן פחם	FLT4	**מאריך ארובה**	No
שלט רחוק	No	**פתח אוורור**	No

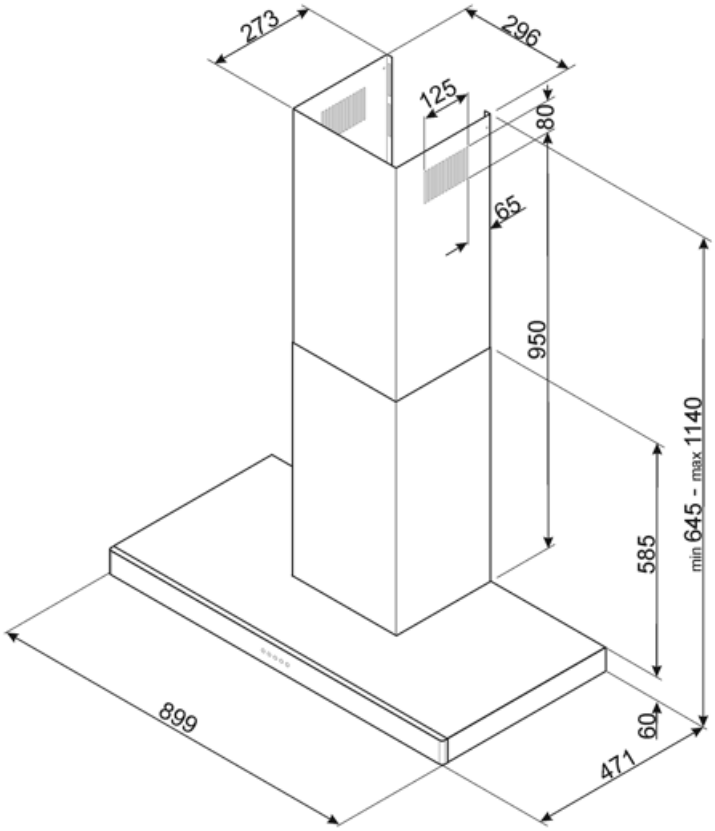
273
296
125
80
65
950
585
min 645 - max 1140
60
899
471

Compatible Accessories

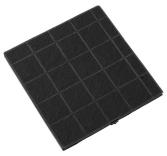

FLT4

מסנן פחם יח' אחת לערכה

KITALLFC

מסנן פחם אוניברסלי נירוסטה AISI 304
ניתן לשטוף את המסנן במדיח כלים ב-
מים וחומר ניקוי מתאים) ולייבש אותו) 50°C
ל-25 דקות Cבתנור ב-°180

Symbols glossary

מסננים: לדגם יש מסננים שמסייעים להסיר שומן מהקיטור שנפלט מהמחבתות במהלך הבישול.

תאורה: כל קולטי האדים של תנורים כוללים נורות שמאירות את אזור הבישול או מוסיפות לאווירה של המטבח.