KS90XE-2

Produktfamilie	Dunstabzugshaube
Art der Dunstabzugshaube	Wandhaube
Design	Flache T-Form
Umluft/Abluftbetrieb	ja
Material	Edelstahl
Art des Edelstahls	Gebürstet
EAN-Code	8017709226008
Ästhetik	Neutral
Farbe	Edelstahl
Oberfläche	Gebürstet
Markenlogo	Geprägt

Bedienelemente

Art der Bedienung	Bedientasten

Programme / Funktionen

Anzahl der Leistungsstufen	3

Technische Eigenschaften

Anzahl der Beleuchtungen	2
Art der Beleuchtung	LED
Beleuchtungsleistung	1 W
Skala der Licht-Temperatur	4000 °K
Luftstrom bei maximaler Geschwindigkeit im freiem Modus (P0)	610 m³/h
Motorleistung	200 W

Anzahl der Fettfilter	3
Art der Fettfilter	Aluminium
Durchmesser für Motoranschluss	150 mm
Min. Sicherheitsabstand zu Gas-Kochfeld	750 mm
Min. Sicherheitsabstand zu Elektro-Kochfeld	650 mm
Luftrückschlagklappe	Ja

	Luftstrom der Geschwindigkeiten in m³ (IEC 61591) [m³/h]	**A-bewertete Luftschallemission (IEC 60704-2-13) [dBA]**
Leistungsstufe 1	232	47

Leistungsstufe 2	323	51
Leistungsstufe 3	570	68

Serienzubehör

Adapter für Abluft	Ja

Technische Daten / Energielabel

Jährlicher Energieverbrauch (AEChood)	54 kWh/Jahr
Energieeffizienzklasse (auf einer Skala von A+++ bis D)	B
Fluiddynamische Effizienz (FDEhood)	25,3
Klasse für die fluiddynamische Effizienz (FDEhood)	B
Beleuchtungseffizienz (LEhood)	105,5 lux/W
Beleuchtungseffizienzklasse (LEhood)	A
Fettabscheidegrad (GFEhood)	80,9 %
Klasse für den Fettabscheidegrad (GFEhood)	C
Luftstrom bei minimaler Geschwindigkeit (Qmin)	232 m³/h
Luftstrom bei maximaler Geschwindigkeit (Qmax)	570 m³/h
A-bewertete Luftschallemission bei niedrigster Stufe (SPEmin)	47 dBA
A-bewertete Luftschallemission bei maximaler Stufe (SPEmax)	68 dBA
Zeitverlängerungsfaktor (f)	1,00
Volumenstrom im Bestpunkt (Qbep)	317 m³/h
Statistischer Druckunterschied im Bestpunkt (Pbep)	375 Pa
Elektrische Eingangsleistung im Bestpunkt (Wbep)	131 W
Beleuchtungsleistung	2 W
Durchschnittliche Ausleuchtung des Arbeitsbereiches (Emiddle)	232 lux
A-bewertete Luftschallemission bei höchster Einstellung (Lwa)	68 dBA

Elektrischer Anschluss

Elektr. Gesamtanschlußwert	202 W
Spannung	220-240 V
Frequenz	50-60 Hz
Länge Netzkabel	1000 mm

Zusätzlich verfügbar

Weitere Farbvarianten	Anthrazit
Weitere Farbvarianten	KS90AE

Zubehör

Aktivkohlefilter	FLT4	**Kaminschachtverlängerung**	No
Fernbedienung	No	**Motoranschluss**	No

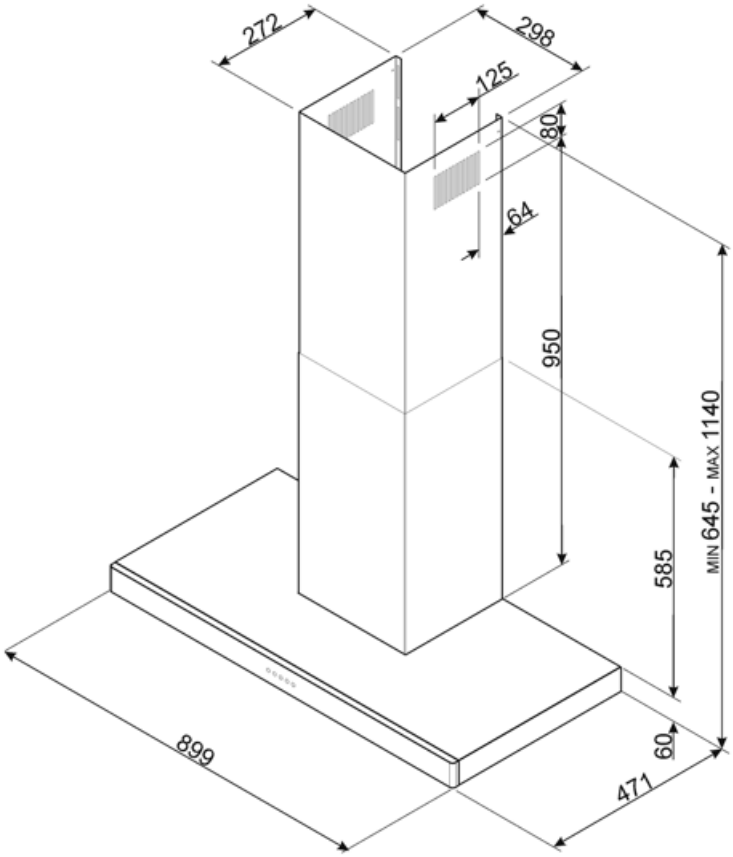

Kompatibel Zubehör

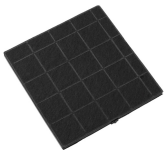

FLT4

Aktivkohlefilter, rechteckig ohne Halter, 1 St., kompatible Modelle s. Produktbeschreibung

KITALLFC

Universal Longlife-Aktivkohlefilter, Ø 150 mm, passives Filtersystem, Edelstahlgehäuse nach AISI 304, begrenzt regenerierbar, spülmaschinengeeignet (Spülen bei max. 50° C), Trocknen bei max. 180° C für 25 min. im Backofen, Abm. HxBxT: 300x160x160 mm, komp

Symbols glossary

Fettfilter: damit werden Fette und Öle beim Garen aus dem aufsteigenden Wasserdampf herausgefiltert

Beleuchtung: für eine Ausleuchtung des Kochbereiches beim Garen oder zur Ambientebeleuchung