KSCB90WHE

משפחת מוצרים	קולט אדים
סוג	קולט אדים לתקרה
עיצוב	תקרה
הוצאה	הוצאה
בקרה אלקטרונית	כן
הוצאת מתחם	כן
חומר	נירוסטה + חומר צבוע
סוג פלדה	מוברש
קוד EAN	8017709279271
רוחב קולט האדים	90 cm
סדרה עיצובית	Universale
צבע	לבן
Logo	Silk screen

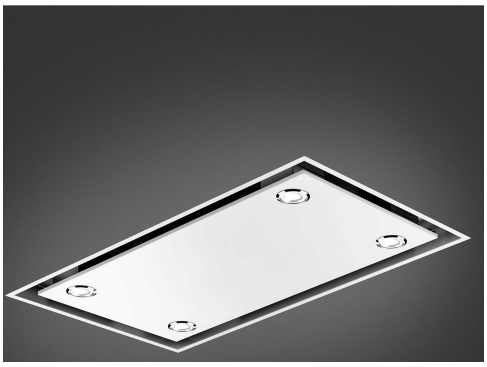

למשפחת תנורים

הגדרות בקרות	לחצנים אלקטרוניים

תוכנית / פונקציות

מס' מהירויות	3
מהירות אינטנסיבית	BOOST

מאפיינים טכניים

מס' נורות	4	**מס' מסננים**	2
סוג נורה	LED	**מסננים נגד שומן**	נירוסטה
הספק נורה	1 W	**פתח אוורור**	150 mm
סקלאת טמפרטורה של צבע תאורה (K)	3000 K	**מרחק מינימלי מכיריים גז**	750 mm
קיבולת מרבית של יציאה חופשית	820 m³/h	**מרחק מינימלי מכיריים חשמליות**	650 mm
הספק מנוע	275 W	**שסתום אל-חזור**	כן

	קצב הוצאה IEC 61591 [m³/h]	**רמת רעש** IEC 60704-2-13 [dBA]
קולטי אדים	232	47
קולטי אדים	428	58
קולטי אדים	589	69

Gruppo specifico per famiglia cappe.	792	72

אביזרים כלולים

שלט רחוק	כן

תווית חשמל / ביצועים

צריכת יעילות שנתית (AEChood)	43 kWh/a
דרגת יעילות אנרגטית	A+
יעילות דינמית נוזלית (FDE)	35,1
קטגוריית יעילות דינמית נוזלית (FDEC)	A
יעילות תאורה (LE)	76,1 lux/W
קטגוריית יעילות תאורה (LEC)	A
יעילות סינון שומן (GFE)	54,1 %
קטגוריית יעילות סינון שומן (GFEC)	F
זרימת אוויר במהירות מינימלית (Qmin)	232 m³/h
זרימת אוויר במהירות מקסימלית (Qmax)	589 m³/h
זרימת אוויר במהירות מואצת (Qboost)	792 m³/h
פליטת עוצמת צליל אקוסטית באוויר A בשקלול במהירות מינימלית (SPEmin)	46 dBA
פליטת עוצמת צליל אקוסטית באוויר A בשקלול במהירות מרבית (SPEmax)	68 dBA
פליטת עוצמת צליל אקוסטית באוויר A בשקלול במהירות מואצת (SPEboost)	71 dBA
מקדם הארכת זמן (F)	0,7
אינדקס יעילות אנרגטית	41,6
קצב זרימת אוויר נמדד בנקודת היעילות הטובה ביותר (Qbep)	399 m³/h
לחץ אוויר נמדד בנקודת היעילות הטובה ביותר (Pbep)	486 Pa
מבוא הספק חשמל נמדד בנקודת היעילות הטובה ביותר (Wbep)	154 W
צריכת חשמל נקובה במערכת התאורה (WL)	4 W
הארה ממוצעת של התאורה במשטח הבישול (Emiddle)	353 lux
רמת עוצמת צליל בהגדרה הגבוהה ביותר (Lwa)	68 dBA

חיבור חשמלי

דירוג חיבור חשמלי	280 W	**אורך כבל חשמל**	1500 mm
מתח	220-240 V	**תקע**	לא
תדר (Hz)	50-60 Hz		

זמין גם

Alternative colours available	Stainless steel	**Available colours**	KSCB90XE

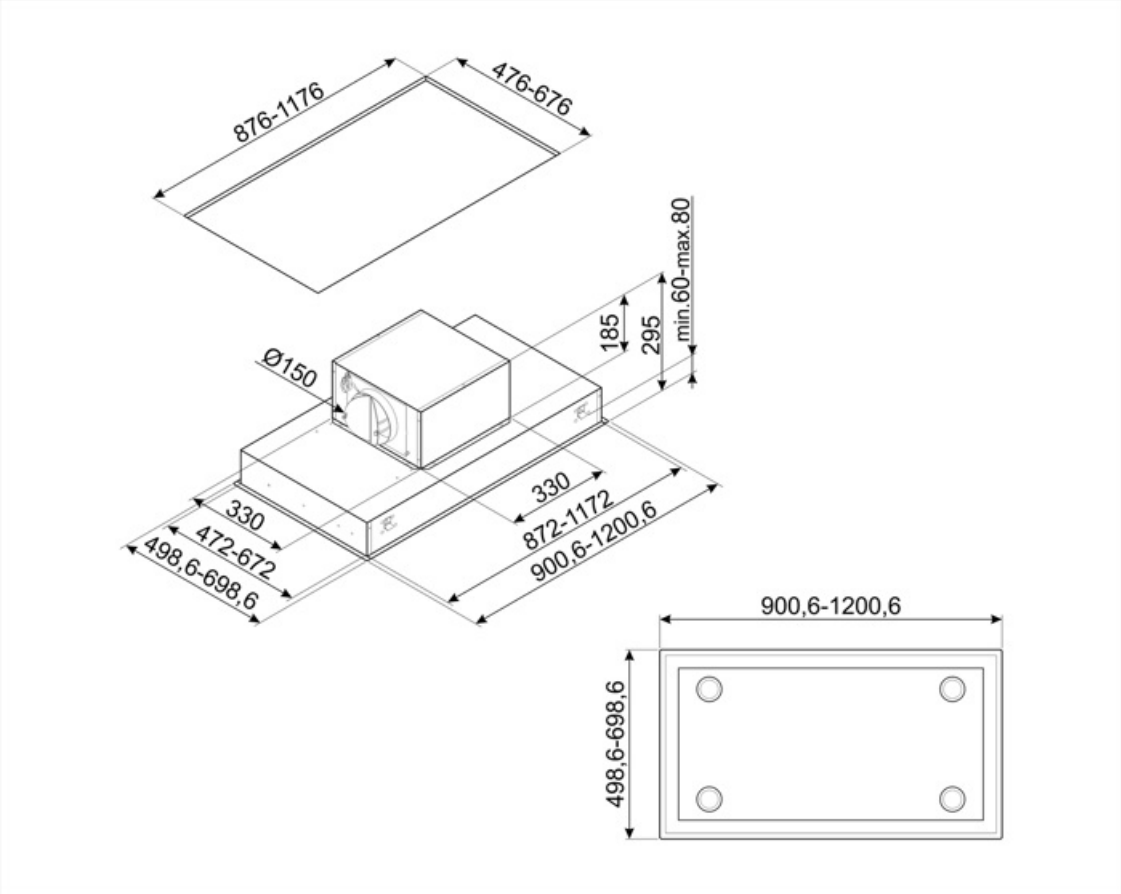
876-1176
476-676
min.60-max.80
185
295
Ø150
330
872-1172
900,6-1200,6
330
472-672
498,6-698,6
900,6-1200,6
498,6-698,6

Compatible Accessories

FLT6

(מסנני פחם עגולים (2 יח' לערכה

KITALLFC

מסנן פחם אוניברסלי נירוסטה AISI 304
ניתן לשטוף את המסנן במדיח כלים ב-
מים וחומר ניקוי מתאים) ולייבש אותו) 50°C
ל-25 דקות Cבתנור ב-°180

Symbols glossary

מסננים: לדגם יש מסננים שמסייעים להסיר שומן מהקיטור שנפלט מהמחבתות במהלך הבישול.

תאורה: כל קולטי האדים של תנורים כוללים נורות שמאירות את אזור הבישול או מוסיפות לאווירה של המטבח.

הגדרה אינטנסיבית/טורבו: כשיש צורך בהוצאה מהירה במיוחד.

מסייעת לחסוך עד A+ קטגוריית יעילות אנרגטית :A+ הביצועים .A 10% חשמל בהשוואה לקטגוריה המרביים עם הצריכה המינימלית מובטחים.

לוחות הוצאת מתחם: עזר יעיל מאוד להפחתת רעש.