KSCB90XE

Famille	Hotte
Type de hotte	Groupe de plafond
Design	Groupe de plafond
Type d'aspiration	Evacuation
Contrôle électronique	Oui
Aspiration périmétrale	Oui
Matériau	Inox
Type d'inox	Brossé
Code EAN	8017709258108
Esthétique	Universel
Couleur	Inox
Finition	Satiné
Logo	Sérigraphié

Commandes

Type de commandes	Touches électroniques

Programmes / Fonctions

Nombre de vitesses	3
Vitesse intensive	BOOST

Technologie

Nombre de lampes	4
Type d'éclairage	LED
Puissance de l'éclairage	1 W
Température de Couleur de la lumière (°K)	3000 °K
Capacité d'aspiration à l'air libre (P0)	820 m³/h
Puissance du moteur	275 W

Nombre de filtres	2
Filtres anti-graisses	Inox
Diamètre de sortie du moteur	150 mm
Distance minimale d'installation au dessus d'une table de cuisson gaz	750 mm
Distance minimale d'installation au dessus d'une table de cuisson électrique	650 mm
Clapet anti-retour	Oui

	Capacité d'aspiration (IEC 61591) [m³/h]	Niveau sonore (IEC 60704-2-13) [dBA]
Vitesse 1	232	47
Vitesse 2	428	58
Vitesse 3	589	69
Vitesse intensive	792	72

Accessoires inclus

Télécommande	Oui

Performance / Etiquette Energétique

Consommation d'énergie annuelle (AEC)	43 kWh/a
Classe d'efficacité énergétique	A+
Efficacité fluidodynamique (FDE)	35.1
Classe d'efficacité fluidodynamique	A
Efficacité lumineuse (LE)	76.1 lux/W
Classe d'efficacité lumineuse	A
Efficacité de filtration des graisses	54.1 %
Classe d'efficacité de filtration des graisses	F
Débit d'air à la vitesse minimale	232 m³/h
Débit d'air à la vitesse maximale (Qmax)	589 m³/h
Débit d'air en mode intensif ou "boost"	792 m³/h
Emission acoustique de l'air pondérée à la vitesse minimale (SPEmin)	46 dBA
Emission acoustique de l'air pondérée à la vitesse maximale (SPEmax)	68 dBA
Emission acoustique de l'air pondérée à la vitesse intensive (SPEboost)	71 dBA
Facteur d'augmentation du temps (F)	0.7
Indice d'efficacité énergétique	41.6
Débit d'air mesuré au point de rendement maximal	399 m³/h
Pression d'air mesurée au point de rendement maximal	486 Pa
Puissance électrique à l'entrée mesurée au point de rendement maximal	154 W
Puissance nominale du système d'éclairage	4 W
Eclairement moyen du système d'éclairage sur la surface de cuisson (Emiddle)	353 lux
Niveau de bruit au réglage le plus élevé	68 dBA

Raccordement électrique

Puissance nominale électrique	280 W	**Fréquence**	50-60 Hz
Tension	220-240 V	**Longueur du câble d'alimentation**	1500 mm

Egalement disponible

Autres couleurs disponibles	Blanc	**Références des autres versions de couleur**	KSCB90WHE

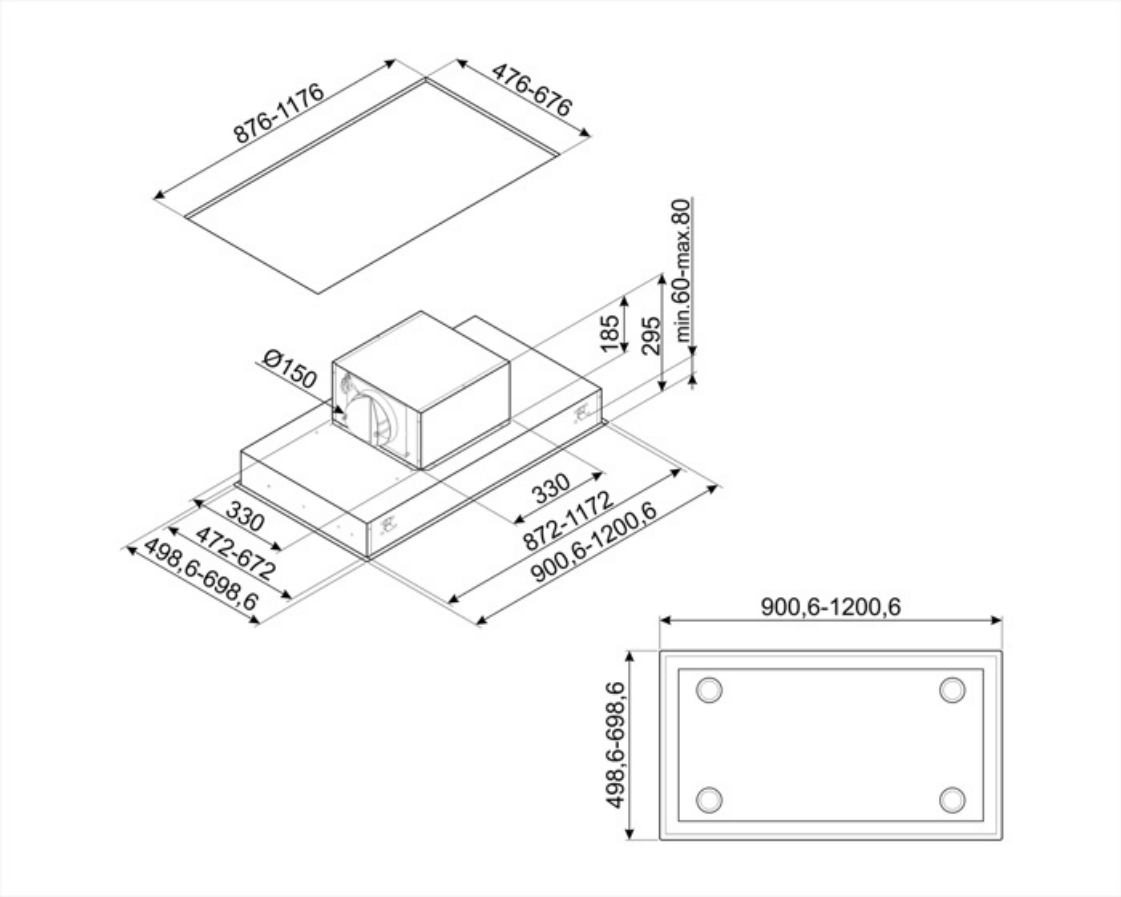

Accessoires Compatibles

FLT6

Filtre charbon pour recyclage intérieur rond Kit 2 pièces

KITALLFC

Filtre à charbon actif universel
Structure en acier inox AISI 304
Possibilité de régénération au lave-vaisselle à 50°C (compatible avec détergent et eau) et séchage au four à 180°C pendant 25 minutes.

Symbols glossary

Filtres anti-graisses : Ce modèle est équipé de filtres qui permettent d'éliminer les graisses de la vapeur qui s'échappe des casseroles pendant la cuisson.

Eclairage : Les hottes sont équipées de lampes LED. La lumière peut être allumée indépendamment du ventilateur d'aspiration, ce qui permet d'éclairer le plan de travail.

Fonction Turbo : La fonction Turbo permet de faire fonctionner la hotte à puissance maximale, pour accélérer l'élimination des odeurs les plus persistantes.

A+ : Les produits Smeg, en classe énergétique A, A+, A++ et A+++, permettent de réduire la consommation d'énergie tout en gardant une efficacité maximale et en garantissant un meilleur respect de l'environnement.

Aspiration périmétrale : Ce type d'aspiration est concentré sur la zone périmétrale. En plus d'améliorer l'esthétique de la hotte, en recouvrant les filtres, il permet d'avoir une plus grande surface d'aspiration et d'offrir une aspiration plus silencieuse, limitant les vibrations des filtres.

Benefit (TT)

Lumières à intensité variable et réglables

Éclairage personnalisé avec des lumières LED à intensité et température de couleur réglables, des tons chauds aux tons froids

Aspiration périmétrale

Extraction optimisée grâce au système d'aspiration périmétrale

L'aspiration périmétrale améliore l'efficacité de l'extraction en dirigeant les vapeurs le long des bords du panneau sous les filtres, optimisant ainsi la capture de l'air