KSCB90XE

Família	Exaustor
Tipo de exaustor	de teto
Série	De teto
Filtragem	Extração
Controlo eletrónico	Sim
Sistema de filtragem perimetral	Sim
Material	Aço inox
Tipo de aço inox	Escovado
Código EAN	8017709258108
Design	Universal
Cor	Aço inox
Acabamentos	Aço inox escovado
Logótipo	Logótipo serigrafado

Comandos

Comandos	Eletrónicos

Programa/ Funções

Níveis de potência	3
Potência intensiva	BOOST

Especificações técnicas

Nº de lâmpadas	4
Tipo de iluminação	LEDs
Potência das lâmpadas	1 W
Escala de temperatura de cor clara (° K)	3000 °K
Capacidade máxima de extração livre (P0)	820 m³/h
Potência do motor	275 W

Nº de filtros	2
Filtros antigordura	Aço inox
Diâmetro da conduta de exaustão	150 mm
Distância mínima à placa a gás	750 mm
Distância mínima à placa elétrica	650 mm
Válvula antirretorno	Sim

	Capacidade de extração m3/h (IEC 61591) [m³/h]	Ruído [dBA]
1° nível de potência	232	47

2° nível de potência	428	58
3° nível de potência	589	69
Potência intensiva	792	72

Acessórios incluídos

Comando à distância	Sim

Performance / Etiqueta energética

Consumo anual de energia (CAE exaustor)	43 kWh/a
Classe energética	A+
Eficiência da dinâmica dos fluidos (EDF exaustor)	35,1
Classe de eficiência dinâmica dos fluidos	A
Eficiência de iluminação (IE exaustor)	76,1 lux/W
Classe de eficiência da iluminação	A
Eficiência de filtragem de gorduras	54,1 %
Classe de eficiência de filtragem de gorduras	F
Valor do fluxo de ar na velocidade mínima	232 m³/h
Valor do fluxo de ar na velocidade máxima	589 m³/h
Valor do fluxo de ar nos modos intensivo ou boost	792 m³/h
Nível de potência sonora com ponderação A (em dB) com a regulação de velocidade mínima	46 dBA
Nível de potência sonora com ponderação A (em dB) com a regulação de velocidade máxima	68 dBA
Nível de potência sonora com ponderação A (em dB) no modo intensivo ou boost	71 dBA
Fator de aumento de tempo	0,7
Índice de eficiência energética do primeiro forno	41,6
Débito de ar medido no ponto de maior eficiência	399 m³/h
Potência elétrica medida no ponto de maior eficiência	486 Pa
Potência elétrica medida no ponto de maior eficiência	154 W
Potência nominal do sistema de iluminação	4 W
Iluminação média produzida pelo sistema de iluminação na superfície de cozedura	353 lux
Nível de ruído na potência mais elevada	68 dBA

Ligação elétrica

Potência elétrica nominal	280 W	**Frequência (Hz)**	50-60 Hz
Tensão (Volts)	220-240 V	**Comprimento do cabo de alimentação**	1500 mm

Disponível também

Outras cores disponíveis	Branca	**Códigos das outras cores disponíveis**	KSCB90WHE

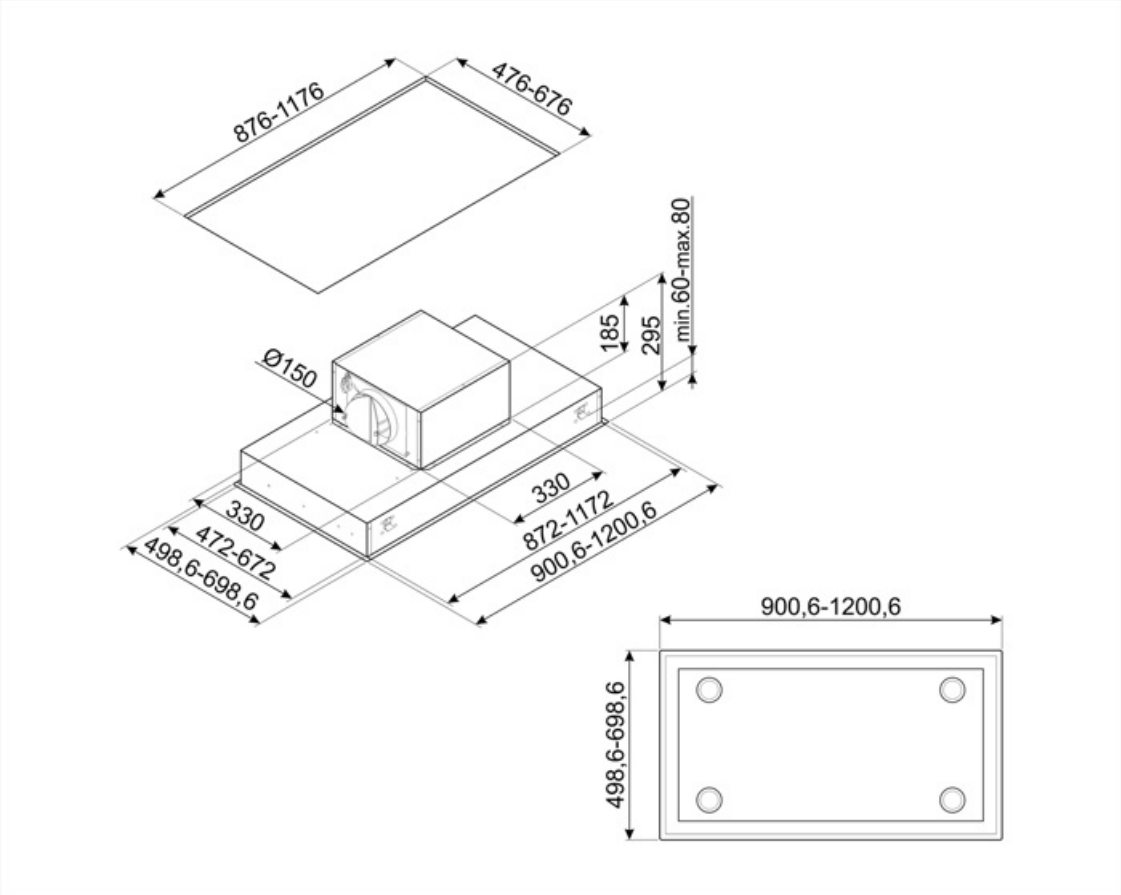

Acessórios Compatíveis

FLT6

2 peças Para exaustores compatíveis

KITALLFC

Em aço inox AISI 304 Lavável na máquina da louça a 50°C com água e detergente adequado Secar no forno a 180°C durante 25 minutos

Symbols glossary

Filtros antigordura para remover a gordura que se encontra no vapor produzido enquanto se cozinha.

Exaustores com luz para iluminar a área de trabalho e criar ambiente.

Intensivo: quando é necessária potência muito elevada para extrair o excesso de fumo e odores.

Classe de eficiência energética do produto declarada na etiqueta energética e na ficha do produto e em conformidade com os regulamentos UE.

Painéis perimetrais: muito eficientes, auxiliam na redução de ruídos.

Benefit (TT)

Iluminação regulável

A iluminação LED personalizável permite-lhe ajustar a intensidade e a temperatura da cor, desde tons quentes a tons frios, para que possa criar a iluminação perfeita para qualquer situação

Aspiração perimetral

Extração optimizada através de um sistema de aspiração perimetral

A aspiração perimetral aumenta a eficiência da extração, direcionando os vapores ao longo do painel por baixo dos filtros, optimizando a captação de ar