KSCF120B

Familia	Campana
Tipo Campana	De techo
Diseño	De techo
Filtración	Recirculación
Control electrónico	Sí
Aspiración perimetral	Sí
Material	Painted material + Glass
Código EAN	8017709226145
Ancho	120 cm
Estética	Universal
Color	Blanco
Acabado	Cristal
Tipo de vidrio	Blanco
Logo	Insertado

Mandos

Regulación de mandos	Botones electrónicos + Control remoto

Programas/Funciones

N.° de velocidades	4
Opciones de programación tiempo	

Características técnicas

N° de Luces	2	**N° de Filtros**	2
Tipo de Luz	LED	**Filtros antigrasa**	Acero inoxidable 7 capas
Potencia luz	12 W	**Filtros carbón de serie**	Sí
Escala de temperatura de color (° K)	4000 K	**Distancia mínima de la encimera de gas**	650 mm
Capacidad máxima de aspiración en modalidad libre (P0)	845 m³/h	**Distancia mínima de la encimera eléctrica**	650 mm
Potencia motor	90 W		

	Capacidad de aspiración (IEC 61591) [m³/h]	Rumorosidad (IEC 60704-2-13) [dBA]
Velocidad 1	350	38

Velocidad 2	450	48
Velocidad 3	600	55
Velocidad 4	650	58

Equipo accesorios incluidos

Control remoto	Sí

Conexión eléctrica

Datos nominales de conexión eléctrica	114 W	**Frecuencia (Hz)**	50 Hz
Tensión	230 V	**Longitud del cable de alimentación**	1000 mm

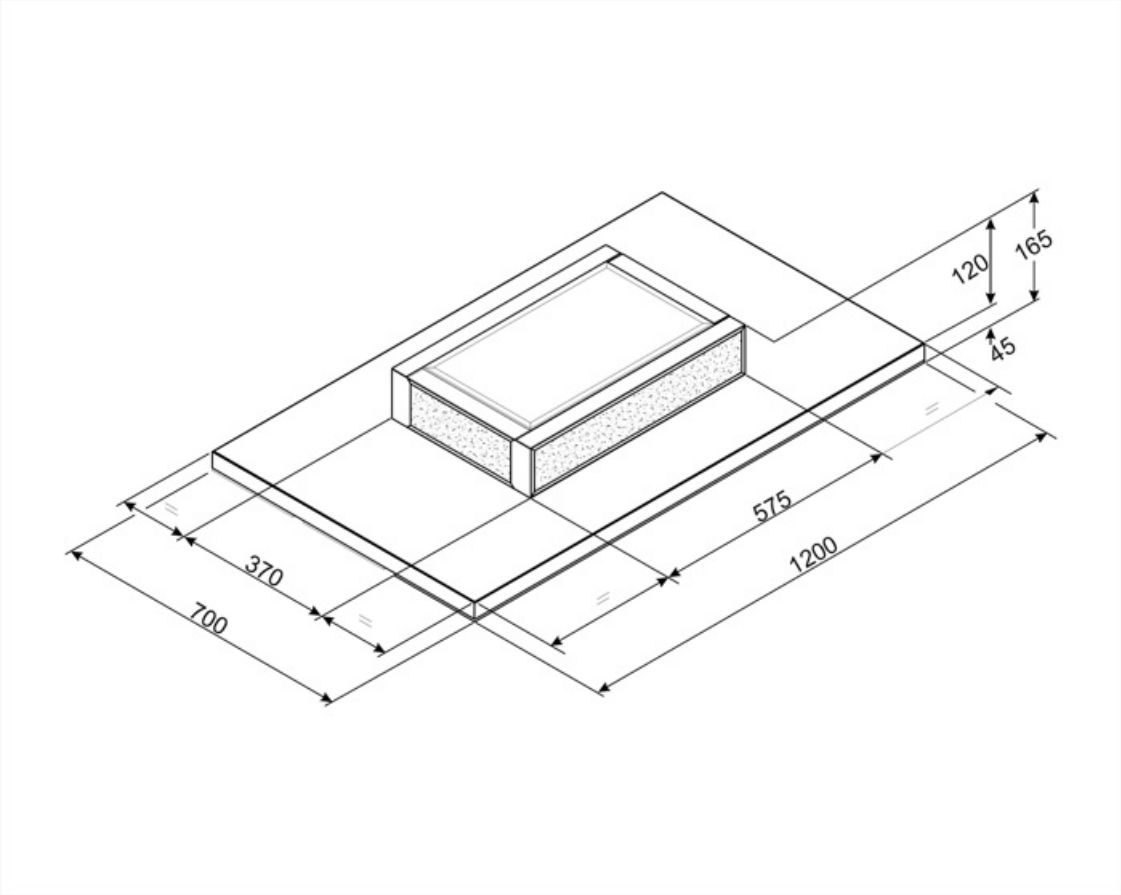

Symbols glossary

Filtros de grasa: los filtros de grasa purifican el aire de las grasas de cocción. Son fácilmente extraíbles para su limpieza periódica.

Filtros de carbón activado: los filtros de carbón activado permiten recircular la función de la campana, garantizando una eliminación perfecta de los olores.

Zona perimetral: este tipo de aspiración se concentra en la zona perimetral. Además de mejorar la estética de la campana, cubriendo los filtros, permite una superficie de succión más amplia y ofrece una menor rumorosidad, limitando las vibraciones de los filtros.

Apagado automático: la opción de apagado automático le permite programar el tiempo de desactivación de la campana, que continuará purificando el aire hasta que se apague automáticamente.

Luz: las campanas están equipadas con lámparas LED. La luz se puede encender independientemente del ventilador de succión y, por lo tanto, permite que se ilumine la superficie de trabajo.