KSCF120B

Família	Exaustor
Tipo de exaustor	de teto
Série	De teto
Filtragem	Recirculação
Controlo eletrónico	Sim
Sistema de filtragem perimetral	Sim
Material	Esmaltado e vidro
Código EAN	8017709226145
Design	Universal
Cor	Branco
Acabamentos	Vidro
Tipo de vidro	Vidro branco
Logótipo	Logótipo aplicado

Comandos

Comandos	Comandos de botões e comando à distância

Programa/ Funções

Níveis de potência	4
Opções de programação do tempo	

Especificações técnicas

Nº de lâmpadas	2	**Nº de filtros**	2
Tipo de iluminação	LEDs	**Filtros antigordura**	Filtro em aço inox 7 camadas
Potência das lâmpadas	12 W	**Filtros de carvão ativo incluídos**	Sim
Escala de temperatura de cor clara (° K)	4000 °K	**Distância mínima à placa a gás**	650 mm
Capacidade máxima de extração livre (P0)	845 m³/h	**Distância mínima à placa elétrica**	650 mm
Potência do motor	90 W		

	Capacidade de extração m3/h (IEC 61591) [m³/h]	**Ruído [dBA]**
1° nível de potência	350	38

2° nível de potência	450	48
3° nível de potência	600	55
4° nível de potência	650	58

Acessórios incluídos

Comando à distância Sim

Ligação elétrica

Potência elétrica nominal 114 W

Tensão (Volts) 230 V

Frequência (Hz) 50 Hz

Comprimento do cabo de alimentação 1000 mm

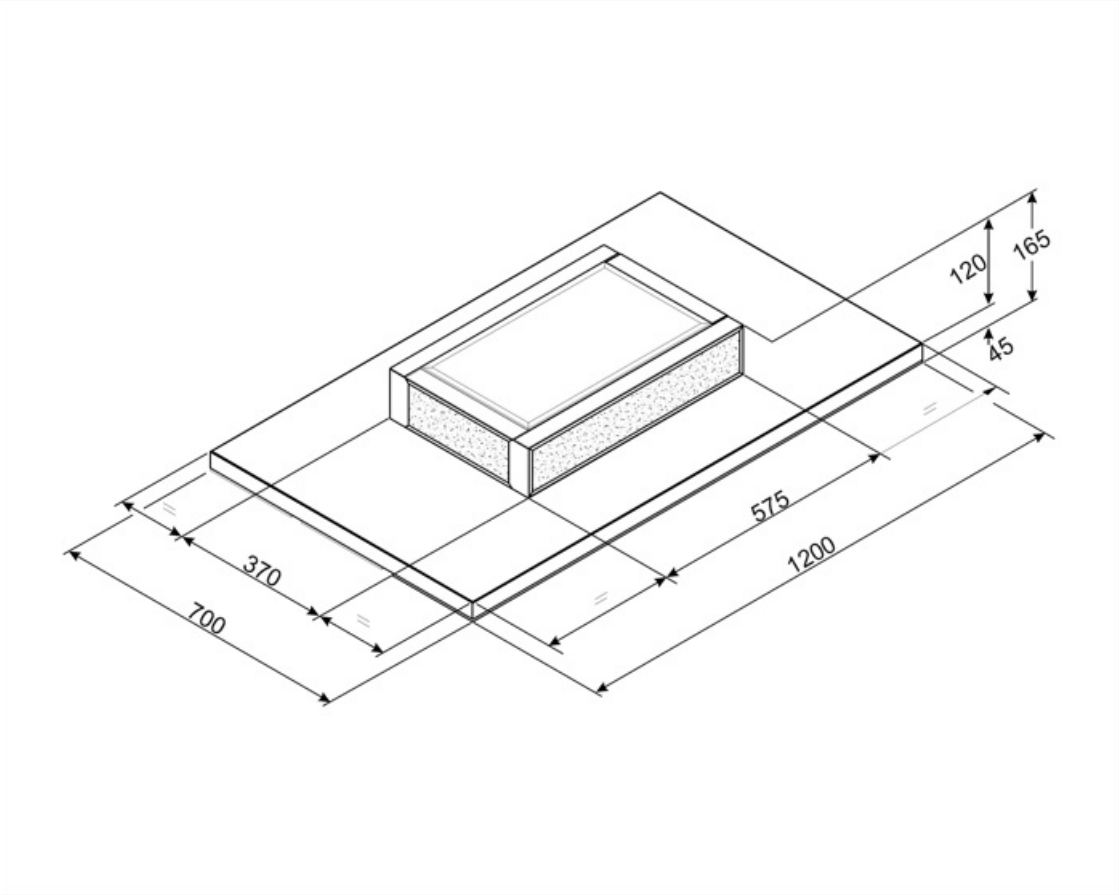

Symbols glossary

Filtros antigordura para remover a gordura que se encontra no vapor produzido enquanto se cozinha.

Filtro de carvão: tanto para recirculação do ar no interior da cozinha como para extração direta para o exterior, diminui consideravelmente os fortes odores da cozinha.

Painéis perimetrais: muito eficientes, auxiliam na redução de ruídos.

Programador desligar automaticamente: quando ativado faz com que o extrator fique a funcionar, durante 10 ou 15 min., consoante o modelo, para terminar a renovação do ar após a cocção.

Exaustores com luz para iluminar a área de trabalho e criar ambiente.

Benefit (TT)

Iluminação regulável

A iluminação LED personalizável permite-lhe ajustar a intensidade e a temperatura da cor, desde tons quentes a tons frios, para que possa criar a iluminação perfeita para qualquer situação

Aspiração perimetral

Extração optimizada através de um sistema de aspiração perimetral

A aspiração perimetral aumenta a eficiência da extração, direcionando os vapores ao longo do painel por baixo dos filtros, optimizando a captação de ar