KSDD90VN-2

Οικογένεια προϊόντων	Απορροφητήρας
ΤΥΠΟΣ ΑΠΟΡΡΟΦΗΤΗΡΑ	Πάγκου
Design	Πλήρως εντοιχιζόμενος
Τύπος απορρόφησης	Με εξαγωγή
Ηλεκτρονικός έλεγχος λειτουργίας	Ναι
Περιμετρική απορρόφηση	Ναι
Υλικό	Ανοξείδωτο ατσάλι + γυαλί
Τύπος ατσαλιού	Βουρτσισμένο
Κωδικός EAN	8017709239336
Πλάτος (mm)	90 cm
Αισθητική	Dolce Stil Novo
Χρωμα	Μαύρο
Φινίρισμα	Γυαλί
Τύπος γυαλιού	Μαύρο
Χρώμα σειρογραφίας	Λευκό
Λογότυπος	Μεταξοτυπία

ΧΕΙΡΙΣΜΟΣ

Χειρισμός	Τηλεχειριστήριο

Προγράμματα/Λειτουργίες

Αριθμός ταχυτήτων	3
Εντατική ταχύτητα	BOOST
Επιλογή ρύθμισης διάρκειας	

ΤΕΧΝΙΚΑ ΧΑΡΑΚΤΗΡΙΣΤΙΚΑ

Απομακρυσμένο μοτέρ	Περιλαμβάνεται
Αριθμός λαμπτήρων	1
Τύπος λαμπτήρων	Led
Ισχύς φωτός	6 W
Θερμοκρασία φωτισμού (K)	4000 K
Μέγιστη απορρόφηση ελεύθερης εξόδου	800 m³/h
Ισχύς μοτέρ	285 W
Αριθμός φίλτρων	2
Φίλτρα συγκράτησης λίπους	ανοξείδωτο ατσάλι 7 επιστρώσεων
Διάμετρος εξόδου	150 mm
Ανεπίστροφη βαλβίδα	Ναι

	Ρυθμός εξαγωγής IEC 61591 [m³/h]	**Επίπεδο θορύβου** IEC 60704-2-13 [dBA]

ΤΑΧΥΤΗΤΑ 1	230	42
ΤΑΧΥΤΗΤΑ 2	322	50
ΤΑΧΥΤΗΤΑ 3	500	59
ΕΝΤΑΤΙΚΗ ΤΑΧΥΤΗΤΑ	730	66

ΠΕΡΙΛΑΜΒΑΝΟΜΕΝΑ ΑΞΕΣΟΥΑΡ

Τηλεχειρισμός Ναι

Συρόμενο πάνελ Ναι

ΣΗΜΑΝΣΗ ΑΠΟΔΟΣΗΣ / ΕΝΕΡΓΕΙΑΣ

Ετήσια Απόδοση Κατανάλωσης (AEChood) 60 kWh/a

ΕΝΕΡΓΕΙΑΚΗ ΚΛΑΣΗ (EEC) A

Δυναμική Απόδοση Ρεύματος Αέρα (FDE) 29.5

Κλάση απόδοσης δυναμικής ρευμάτων αέρος (FDEC) A

Απόδοση φωτισμού (LE) 15.0 lux/W

Κατηγορία απόδοσης φωτισμού (LEC) D

Απόδοση φιλτραρίσματος λίπους (GFE) 38.9 %

Κατηγορία απόδοσης φιλτραρίσματος λίπους (GFEC) G

Ροή αέρα στις ελάχιστες στροφές (Qmin) 213 m³/h

Ροή αέρα στις μέγιστες στροφές (Qmax) 448 m³/h

Ροή αέρα στην εντατική λειτουργία (Qboost) 724 m³/h

Εκπομπή θορύβου με στάθμιση A στον αέρα στις ελάχιστες στροφές (SPEmin) 40 dBA

Εκπομπή θορύβου με στάθμιση A στον αέρα στις μέγιστες στροφές (SPEmax) 57 dBA

Εκπομπή θορύβου με στάθμιση A στον αέρα στην εντατική λειτουργία (SPEboost) 65 dBA

Συντελεστής αύξησης χρόνου (F) 1.00

Δείκτης ενεργειακής απόδοσης 53.1

Μετρημένος ρυθμός ροής αέρα στο σημείο βέλτιστης απόδοσης (Qbep) 349 m³/h

Μετρημένη πίεση αέρα στο σημείο βέλτιστης απόδοσης (Pbep) 464 Pa

Μετρημένη ηλεκτρική ισχύς εισόδου στο σημείο βέλτιστης απόδοσης (Wbep) 147 W

Ονομαστική κατανάλωση ισχύος του συστήματος φωτισμού (WL) 6 W

Μέσος φωτισμός στην επιφάνεια μαγειρέματος (Emiddle) 253 lux

Επίπεδο θορύβου στην υψηλότερη ρύθμιση (Lwa) 57 dBA

ΗΛΕΚΤΡΙΚΗ ΣΥΝΔΕΣΗ

Ονομαστική ισχύς	292 W	**Μήκος καλωδίου τροφοδοσίας**	1000 mm
Τάση	220-240 V		
Συχνότητα (Hz)	50-60 Hz	**Φις**	Όχι

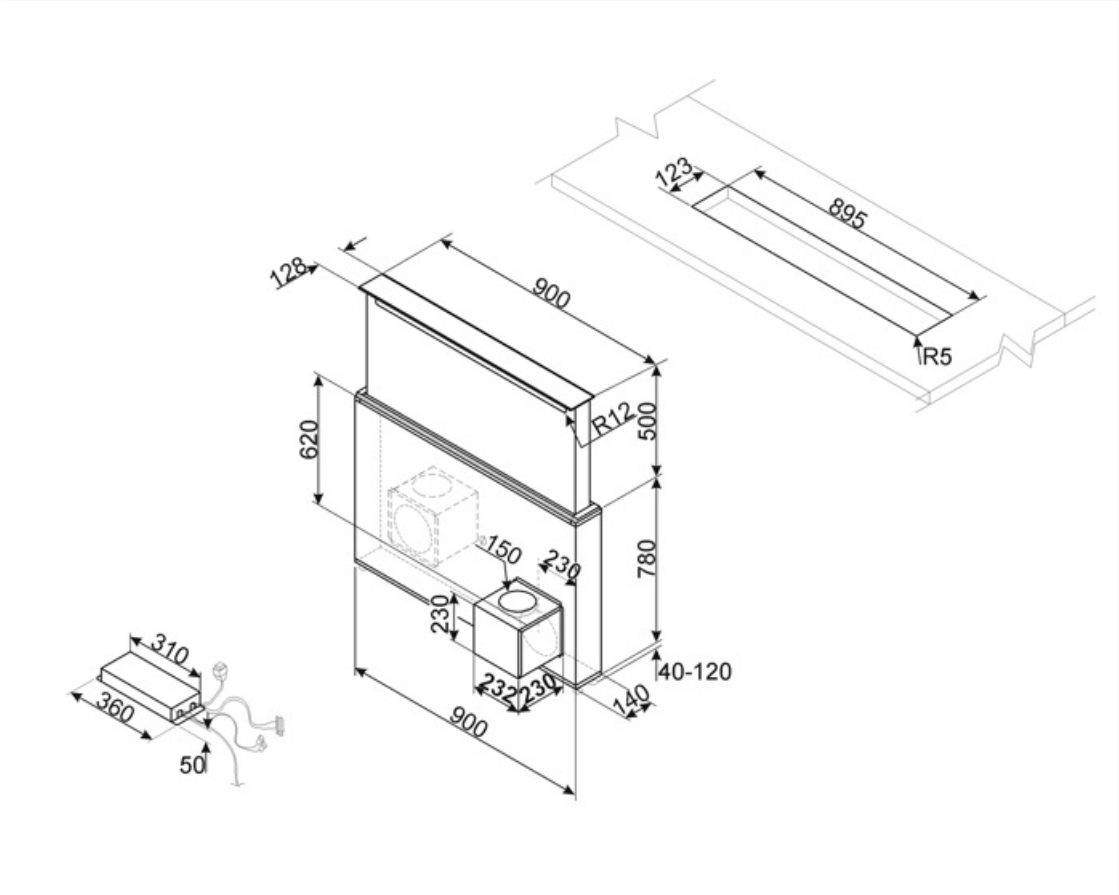

Symbols glossary

Φίλτρα: Το μοντέλο διαθέτει φίλτρα που βοηθούν στην αφαίρεση του λίπους από τον ατμό που προέρχεται από τα τηγάνια κατά τη διάρκεια του μαγειρέματος.

Energy efficiency class A

Πλαίσια περιμετρικής εξαγωγής: πολύ αποτελεσματικά και βοηθούν στη μείωση του θορύβου.

Αυτόματη απενεργοποίηση: Μια ειδική ρύθμιση, για να τρέξει μετά το τέλος του μαγειρέματος για μια προκαθορισμένη ώρα και στη συνέχεια απενεργοποιείται αυτόματα.

Φώτα: Όλοι οι απορροφητήρες κουζίνας διαθέτουν φώτα για να φωτίζουν το χώρο μαγειρέματος ή να βελτιώνουν την ατμόσφαιρα της κουζίνας.

Εντατική/turbo ρύθμιση: όταν απαιτείται εξαιρετικά γρήγορη εξαγωγή.