KSDD90VN-2

משפחת מוצרים	קולט אדים
סוג	קולט אדים משולב לחלוטין
עיצוב	משולב לחלוטין
הוצאה	הוצאה
בקרה אלקטרונית	כן
הוצאת מתחם	כן
חומר	נירוסטה + זכוכית
סוג פלדה	מוברש
קוד EAN	8017709239336
רוחב קולט האדים	90 cm
סדרה עיצובית	Dolce Stil Novo
צבע	שחור
גימור	זכוכית
סוג זכוכית	שחור
Serigraphy colour	White
Logo	Silk screen

למשפחת תנורים

הגדרות בקרות	שלט רחוק

תוכנית / פונקציות

מס' מהירויות	3
מהירות אינטנסיבית	BOOST
אפשרויות הגדרת זמן	

מאפיינים טכניים

מנוע מרוחק	כלולה	**הספק מנוע**	285 W
מס' נורות	1	**מס' מסננים**	2
סוג נורה	LED	**מסננים נגד שומן**	נירוסטה 7 שכבות
הספק נורה	6 W	**פתח אוורור**	150 mm
סקלאת טמפרטורה של צבע תאורה (K)	4000 K	**שסתום אל-חזור**	כן
קיבולת מרבית של יציאה חופשית	800 m³/h		

IEC **קצב הוצאה** 61591 [m³/h]	IEC **רמת רעש** 60704-2-13 [dBA]

קולטי אדים	230	42
קולטי אדים	322	50
קולטי אדים	500	59
Gruppo specifico per famiglia cappe.	730	66

אביזרים כלולים

שלט רחוק	כן	**דלת הזזה**	כן

תווית חשמל / ביצועים

צריכת יעילות שנתית (AEChood)	60 kWh/a	**פליטת עוצמת צליל אקוסטית באוויר A בשקלול במהירות מינימלית (SPEmin)**	40 dBA
דרגת יעילות אנרגטית	A	**פליטת עוצמת צליל אקוסטית באוויר A בשקלול במהירות מרבית (SPEmax)**	57 dBA
יעילות דינמית נוזלית (FDE)	29.5	**פליטת עוצמת צליל אקוסטית באוויר A בשקלול במהירות מואצת (SPEboost)**	65 dBA
קטגוריית יעילות דינמית נוזלית (FDEC)	A	**מקדם הארכת זמן (F)**	1.00
יעילות תאורה (LE)	15.0 lux/W	**אינדקס יעילות אנרגטית**	53.1
קטגוריית יעילות תאורה (LEC)	D	**קצב זרימת אוויר נמדד בנקודת היעילות הטובה ביותר (Qbep)**	349 m³/h
יעילות סינון שומן (GFE)	38.9 %	**לחץ אוויר נמדד בנקודת היעילות הטובה ביותר (Pbep)**	464 Pa
קטגוריית יעילות סינון שומן (GFEC)	G	**מבוא הספק חשמל נמדד בנקודת היעילות הטובה ביותר (Wbep)**	147 W
זרימת אוויר במהירות מינימלית (Qmin)	213 m³/h	**צריכת חשמל נקובה במערכת התאורה (WL)**	6 W
זרימת אוויר במהירות מקסימלית (Qmax)	448 m³/h	**הארה ממוצעת של התאורה במשטח הבישול (Emiddle)**	253 lux
זרימת אוויר במהירות מואצת (Qboost)	724 m³/h	**רמת עוצמת צליל בהגדרה הגבוהה ביותר (Lwa)**	57 dBA

חיבור חשמלי

דירוג חיבור חשמלי	292 W	**אורך כבל חשמל**	1000 mm
מתח	220-240 V	**תקע**	לא
תדר (Hz)	50-60 Hz		

זמין גם

Alternative colours available	No

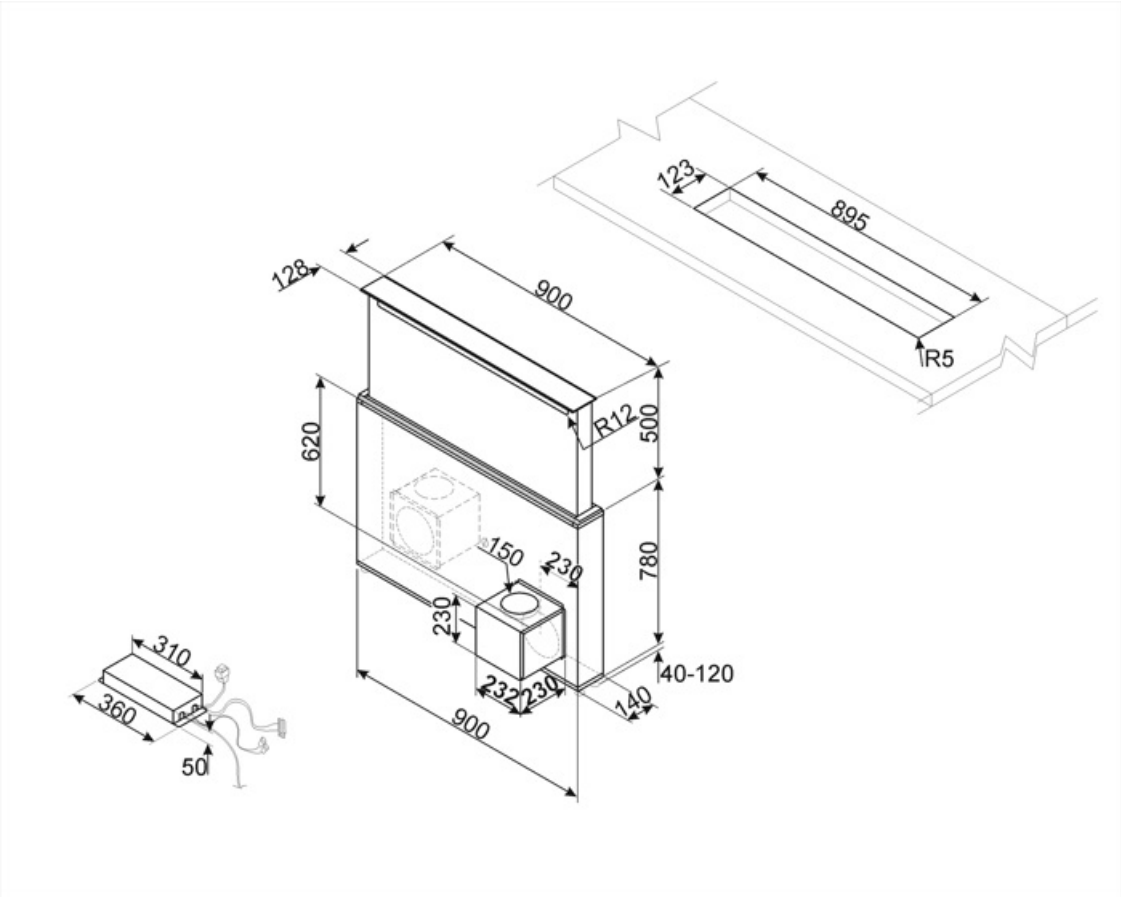

Symbols glossary

מסננים: לדגם יש מסננים שמסייעים להסיר שומן מהקיטור שנפלט מהמחבתות במהלך הבישול.

כיבוי אוטומטי: הגדרה מיוחדת שפועלת לאחר סיום הבישול לפרק זמן מוגדר מראש ולאחר מכן כיבוי אוטומטי.

A: ביצועי ייבוש של המוצר, נמדדים מ -A+++ עד D/G, בהתאם למשפחת המוצרים

תאורה: כל קולטי האדים של תנורים כוללים נורות שמאירות את אזור הבישול או מוסיפות לאווירה של המטבח.

לוחות הוצאת מתחם: עזר יעיל מאוד להפחתת רעש.

הגדרה אינטנסיבית/טורבו: כשיש צורך בהוצאה מהירה במיוחד.