KSDD90VN-2

Família	Exaustor
Tipo de exaustor	de bancada
Série	De encastre
Filtragem	Extração
Controlo eletrónico	Sim
Sistema de filtragem perimetral	Sim
Material	Aço inox e vidro
Tipo de aço inox	Escovado
Código EAN	8017709239336
Design	Dolce Stil Novo
Cor	Preto
Acabamentos	Vidro
Tipo de vidro	Preto
Cor da serigrafia	Serigrafia em branco
Logótipo	Logótipo serigrafado

Comandos

Comandos	Comando à distância

Programa/ Funções

Níveis de potência	3
Potência intensiva	BOOST
Opções de programação do tempo	

Especificações técnicas

Motor exterior	Motor exterior incluído	**Potência do motor**	285 W
Nº de lâmpadas	1	**Nº de filtros**	2
Tipo de iluminação	LEDs	**Filtros antigordura**	Filtro em aço inox 7 camadas
Potência das lâmpadas	6 W	**Diâmetro da conduta de exaustão**	150 mm
Escala de temperatura de cor clara (° K)	4000 °K	**Válvula antirretorno**	Sim
Capacidade máxima de extração livre (P0)	800 m³/h		

	Capacidade de extração m3/h (IEC 61591) [m³/h]	Ruído [dBA]

1° nível de potência	230	42
2° nível de potência	322	50
3° nível de potência	500	59
Potência intensiva	730	66

Acessórios incluídos

Comando à distância	Sim
Abertura elétrica deslizante	Sim

Performance / Etiqueta energética

Consumo anual de energia (CAE exaustor)	60 kWh/a
Classe energética	A
Eficiência da dinâmica dos fluidos (EDF exaustor)	29,5
Classe de eficiência dinâmica dos fluidos	A
Eficiência de iluminação (IE exaustor)	15,0 lux/W
Classe de eficiência da iluminação	D
Eficiência de filtragem de gorduras	38,9 %
Classe de eficiência de filtragem de gorduras	G
Valor do fluxo de ar na velocidade mínima	213 m³/h
Valor do fluxo de ar na velocidade máxima	448 m³/h
Valor do fluxo de ar nos modos intensivo ou boost	724 m³/h
Nível de potência sonora com ponderação A (em dB) com a regulação de velocidade mínima	40 dBA
Nível de potência sonora com ponderação A (em dB) com a regulação de velocidade máxima	57 dBA
Nível de potência sonora com ponderação A (em dB) no modo intensivo ou boost	65 dBA
Fator de aumento de tempo	1,00
Índice de eficiência energética do primeiro forno	53,1
Débito de ar medido no ponto de maior eficiência	349 m³/h
Potência elétrica medida no ponto de maior eficiência	464 Pa
Potência elétrica medida no ponto de maior eficiência	147 W
Potência nominal do sistema de iluminação	6 W
Iluminação média produzida pelo sistema de iluminação na superfície de cozedura	253 lux
Nível de ruído na potência mais elevada	57 dBA

Ligação elétrica

Potência elétrica nominal	292 W	**Frequência (Hz)**	50-60 Hz
Tensão (Volts)	220-240 V	**Comprimento do cabo de alimentação**	1000 mm

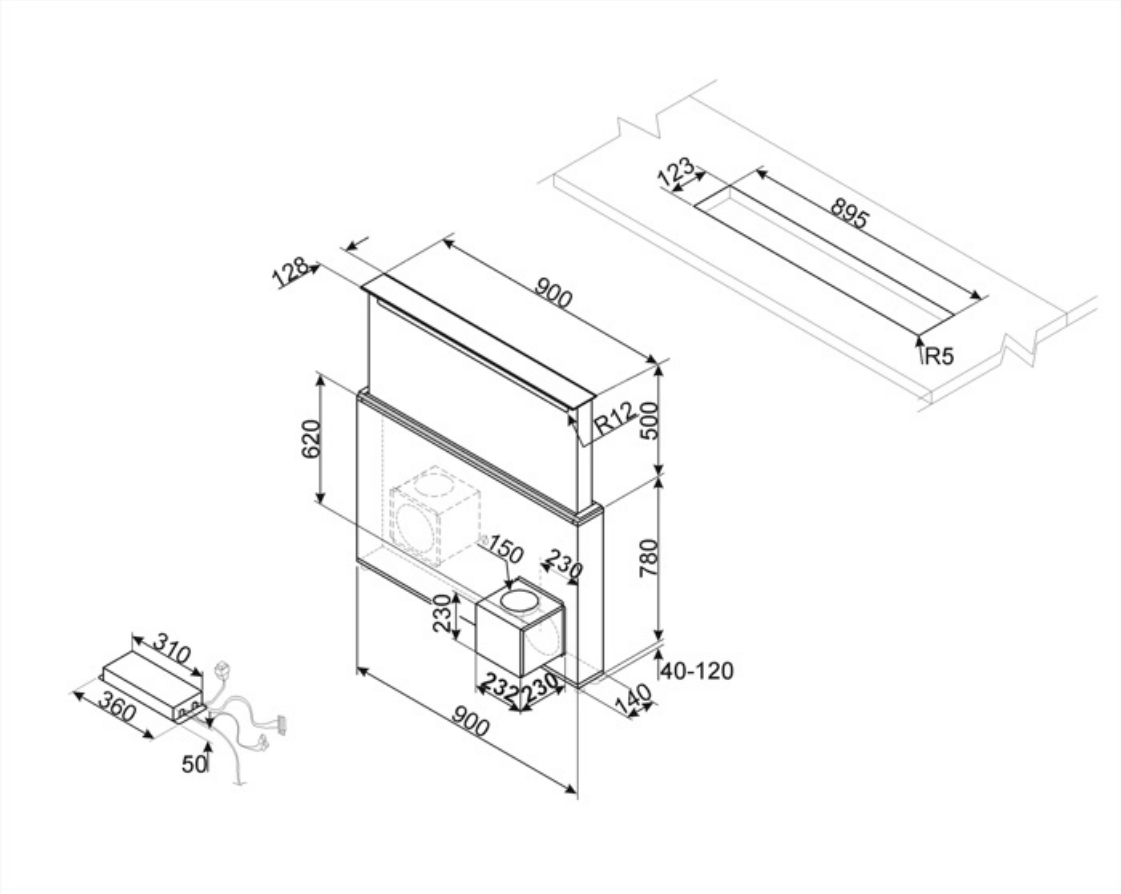

Symbols glossary

Filtros antigordura para remover a gordura que se encontra no vapor produzido enquanto se cozinha.

Programador desligar automaticamente: quando ativado faz com que o extrator fique a funcionar, durante 10 ou 15 min., consoante o modelo, para terminar a renovação do ar após a cocção.

Classe de eficiência energética do produto declarada na etiqueta energética e na ficha do produto e em conformidade com os regulamentos UE.

Exaustores com luz para iluminar a área de trabalho e criar ambiente.

Painéis perimetrais: muito eficientes, auxiliam na redução de ruídos.

Intensivo: quando é necessária potência muito elevada para extrair o excesso de fumo e odores.

Benefit (TT)

Iluminação regulável

A iluminação LED personalizável permite-lhe ajustar a intensidade e a temperatura da cor, desde tons quentes a tons frios, para que possa criar a iluminação perfeita para qualquer situação

Aspiração perimetral

Extração optimizada através de um sistema de aspiração perimetral

A aspiração perimetral aumenta a eficiência da extração, direcionando os vapores ao longo do painel por baixo dos filtros, optimizando a captação de ar