KSEC61BE3

Familia	Campana
Tipo Campana	Integrada a la vista
Diseño	Con frontalino a vista
Filtración	Extracción
Material	Material pintado
Código EAN	8017709343316
Ancho	60 cm
Estética	Universal
Color	Blanco
Color serigrafía	Negro
Logo	Serigrafiado



Mandos

Regulación de mandos	Slider

Programas/Funciones

N.° de velocidades	3

Características técnicas

N° de Luces	2	**N° de Filtros**	1
Tipo de Luz	LED	**Filtros antigrasa**	Metálico multicapa
Potencia luz	4 W	**Diámetro embocadura motor**	120 mm
Escala de temperatura de color (° K)	4000 K	**Distancia mínima de la encimera de gas**	650 mm
Capacidad máxima de aspiración en modalidad libre (P0)	315 m³/h	**Distancia mínima de la encimera eléctrica**	450 mm
Potencia motor	115 W		

	Capacidad de aspiración 1 (IEC 61591) [m³/h]	**Rumorosidad 1 (IEC 60704-2-13) [dBA]**
Velocidad 1	170	58
Velocidad 2	240	66

Velocidad 3	305	72

Equipo accesorios incluidos



Filtros carbón de serie	Sí

Prestaciones/Etiqueta energética



Consumo anual (AEChood)	60 kWh/a
Clase eficiencia energética (EEC)	C
Eficiencia Fluidodinámica (FDE)	10
Clase de eficiencia fluido dinámico (FDEC)	E
Clase de eficiencia de iluminación (LE)	11 lux/W
Eficiencia de iluminación (LEC)	E
Eficiencia de filtrado de grasa (GFE)	40 %
Clase de eficiencia de filtrado de grasa (GFEC)	G
Flujo de aire a la velocidad mínima (Qmin)	170 m³/h
Flujo de aire a la máxima potencia (Qmax)	305 m³/h
Emisiones sonoras en el aire ponderadas por el valor A en su ajuste mínimo de utilización normal:(SPEmin)	58 dBA
Emisiones sonoras en el aire ponderadas por el valor A en su ajuste máximo de utilización normal: (SPEmax)	72 dBA
Factor aumento de tiempo (F)	1,6
Índice de eficiencia energética primera cavidad	84,8
Caudal de aire medido en el mejor punto de eficiencia (Qbep)	167 m³/h
Presión de aire medida en el mejor punto de eficiencia (Qbep)	198 Pa
Entrada de potencia eléctrica medida en el mejor punto de eficiencia (Wbep)	92 W
Potencia normal sistema de luz (Wl)	8 W
Iluminación media sobre la superfície de cocción	90 lux
Nivel de potencia acústica más alta (Lwa)	72 dBA

Conexión eléctrica

Datos nominales de conexión eléctrica	133 W
Tensión	220-240 V
Frecuencia (Hz)	50-60 Hz
Longitud del cable de alimentación	1500 mm
Enchufe	No

Disponible también

Otros colores disponibles	Negro, Acero inoxidable	**Códigos de otros colores disponibles**	KSEC61NE3 - KSEC61XE3

Opcionales no incluidos

Filtro de carbón	Yes

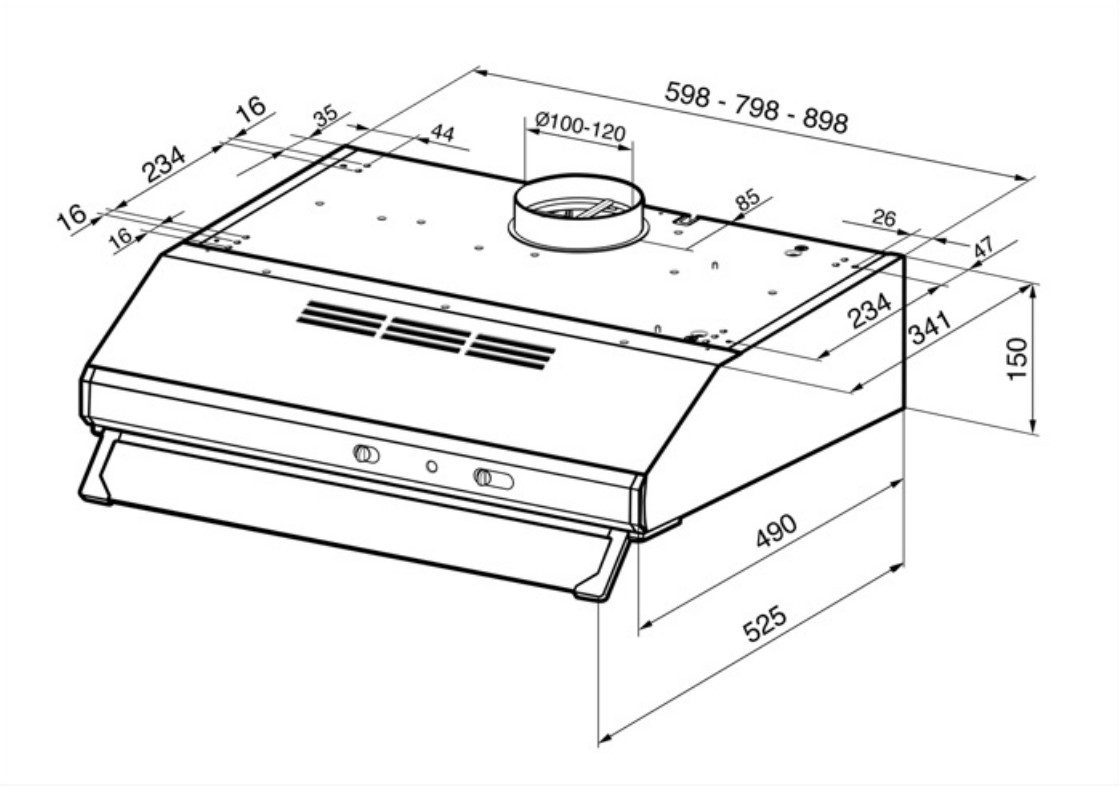

Accesorios Compatible



KITFC111

Symbols glossary



Filtros de grasa: los filtros de grasa purifican el aire de las grasas de cocción. Son fácilmente extraíbles para su limpieza periódica.



Luz: las campanas están equipadas con lámparas LED. La luz se puede encender independientemente del ventilador de succión y, por lo tanto, permite que se ilumine la superficie de trabajo.



Filtros de carbón activado: los filtros de carbón activado permiten recircular la función de la campana, garantizando una eliminación perfecta de los olores.

