KSEC61BE3

Termékcsalád	Páraelszívó
Páraelszívó típusa	Félintegrált páraelszívó
Design	Látható előlappal
Elszívás	Elszívás
Anyag	Festett anyag
EAN kód	8017709343316
Páraelszívó szélessége	60 cm
Design család	Universale
Szín	Fehér
Serigraphy colour	Fekete
Logo	Silk screen



Kezelő elemek

Vezérlés	Slider

Program/Funkciók

Fokozatok száma	3

MŰSZAKI JELLEMZŐK

Világítás száma	2	**Szűrők száma**	1
Világítás típusa	LED	**Zsírszűrők**	Többrétegű fém
Világítás teljesítménye	4 W	**Kivezető nyílás**	120 mm
Világítás színhőmérsékleti skála (K)	4000 K	**Minimális távolság a GÁZFŐZŐLAPTÓL**	650 mm
Szabad kivezetés maximális légszállítása	315 m³/h	**Minimális távolság az ELEKTROMOS FŐZŐLAPTÓL**	450 mm
Motorteljesítmény	115 W		

	Légszállítás IEC 61591 [m³/h]	**Zajszint IEC 60704-2-13 [dBA]**
1. sebességfokozat	170	58
2. sebességfokozat	240	66

3. sebességfokozat	305	72

Mellékelt tartozékok



Aktívszén-szűrők mellékelve	Igen

Teljesítmény / Energiacímke



Éves energiafogyasztás (AEChood)	60 kWh/a
Energiahatékonysági osztály (EEC)	C
Hidrodinamikai hatékonyság (FDEhood)	10
Hidrodinamikai hatékonysági osztály (FDEC)	E
Megvilágítási hatékonyság (LE)	11 lux/W
Megvilágítási hatékonysági osztály (LEC)	E
Zsírkiszűrési hatékonyság (GFE)	40 %
Zsírkiszűrési hatékonysági osztály (GFEC)	G
Légszállítás minimum fokozaton (Qmin)	170 m³/h
Légszállítás maximum fokozaton (Qmax)	305 m³/h
Levegőben terjedő, A-súlyozású akusztikus zajkibocsátás minimális sebességnél (SPEmin)	58 dBA
Levegőben terjedő, A-súlyozású akusztikus zajkibocsátás maximális sebességnél (SPEmax)	72 dBA
Időtartam-növelő tényező (F)	1,6
Energiahatékonysági mutató	84,8
Mért légáramsebesség a legjobb hatásfokú pontban (Qbep)	167 m³/h
Mért légnyomás a legjobb hatásfokú pontban (Pbep)	198 Pa
Mért villamosenergia-felvétel a legjobb hatásfokú pontban (Wbep)	92 W
Világítórendszer nominális teljesítménye (WL)	8 W
Világítórendszer átlagos megvilágítása a főzőfelületen (Emiddle)	90 lux
Zajteljesítményszint a legmagasabb fokozaton (Lwa)	72 dBA

Elektromos csatlakozás

Elektromos csatlakozás névleges értéke	133 W
Feszültség	220-240 V
Frekvencia (Hz)	50-60 Hz
Tápkábel hossza	1500 mm
Csatlakozódugó	Nem

Szintén elérhető

Alternative colours availible	Fekete, Stainless steel	**Available colours**	KSEC61NE3 - KSEC61XE3

Opcionális tartozékok

Aktívszén-szűrő	Yes

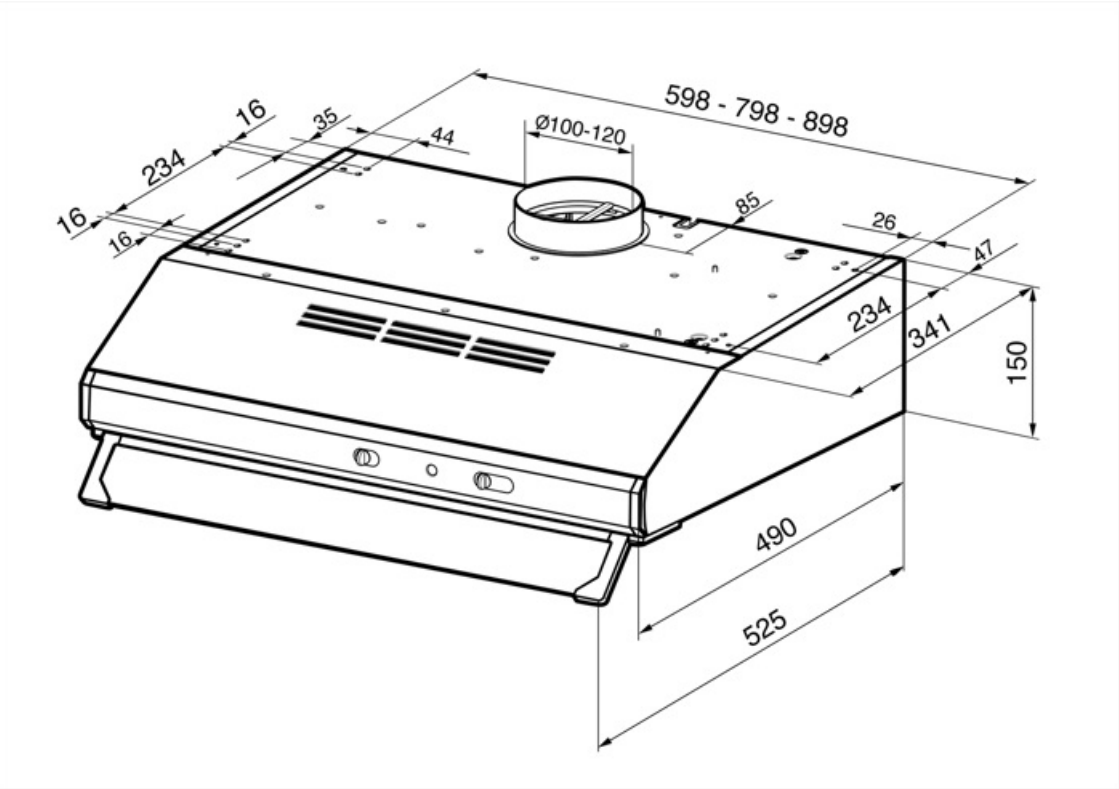

Compatible Accessories



KITFC111

Aktívszén-szűrő kör alakú Készlet: 1 db

Symbols glossary



Szűrők: a készülék speciális szűrőkkel rendelkezik, amelyek hatékonyan távolítják el a zsíros szennyeződéseket a főzés során keletkező gőzből.



Aktívszén-szűrők: Az aktívszén-szűrőkön keresztüli vagy közvetlenül a kültérbe történő páraelszívás jelentősen csökkenti a szagokat főzés közben.



Világítás: Minden páraelszívó világítással rendelkezik a főzőterület megvilágításához vagy a konyha hangulatosabbá tételéhez.

