KSEC61XE3

Familia	Campana
Tipo Campana	Integrada a la vista
Diseño	Con frontalino a vista
Filtración	Extracción
Material	Material pintado
Código EAN	8017709343330
Ancho	60 cm
Estética	Universal
Color	Acero Inoxidable / Negro
Color serigrafía	Negro
Logo	Serigrafiado

Mandos

Regulación de mandos	Slider

Programas/Funciones

N.° de velocidades	3

Características técnicas

N° de Luces	2	**N° de Filtros**	1
Tipo de Luz	LED	**Filtros antigrasa**	Metálico multicapa
Potencia luz	4 W	**Filtros carbón de serie**	Sí
Escala de temperatura de color (° K)	4000 K	**Diámetro embocadura motor**	120 mm
Capacidad máxima de aspiración en modalidad libre (P0)	315 m³/h	**Distancia mínima de la encimera de gas**	650 mm
Potencia motor	115 W	**Distancia mínima de la encimera eléctrica**	450 mm

	Capacidad de aspiración (IEC 61591) [m³/h]	**Rumorosidad (IEC 60704-2-13) [dBA]**
Velocidad 1	170	58
Velocidad 2	240	66

Velocidad 3	305	72

Prestaciones/Etiqueta energética

Consumo anual (AEChood)	60 kWh/a
Clase eficiencia energética (EEC)	C
Eficiencia Fluidodinámica (FDE)	10
Clase de eficiencia fluido dinámico (FDEC)	E
Clase de eficiencia de iluminación (LE)	11 lux/W
Eficiencia de iluminación (LEC)	E
Eficiencia de filtrado de grasa (GFE)	40 %
Clase de eficiencia de filtrado de grasa (GFEC)	G
Flujo de aire a la velocidad mínima (Qmin)	170 m³/h
Flujo de aire a la máxima potencia (Qmax)	305 m³/h
Emisiones sonoras en el aire ponderadas por el valor A en su ajuste mínimo de utilización normal:(SPEmin)	58 dBA
Emisiones sonoras en el aire ponderadas por el valor A en su ajuste máximo de utilización normal: (SPEmax)	72 dBA
Factor aumento de tiempo (F)	1,6
Índice de eficiencia energética primera cavidad	84,8
Caudal de aire medido en el mejor punto de eficiencia (Qbep)	167 m³/h
Presión de aire medida en el mejor punto de eficiencia (Qbep)	198 Pa
Entrada de potencia eléctrica medida en el mejor punto de eficiencia (Wbep)	92 W
Potencia normal sistema de luz (Wl)	8 W
Iluminación media sobre la superfície de cocción	90 lux
Nivel de potencia acústica más alta (Lwa)	72 dBA

Conexión eléctrica

Datos nominales de conexión eléctrica	133 W
Tensión	220-240 V
Frecuencia (Hz)	50-60 Hz
Longitud del cable de alimentación	1500 mm
Enchufe	No

Disponible también

Otros colores disponibles	Blanco, Negro
Códigos de otros colores disponibles	KSEC61NE3 - KSEC61BE3

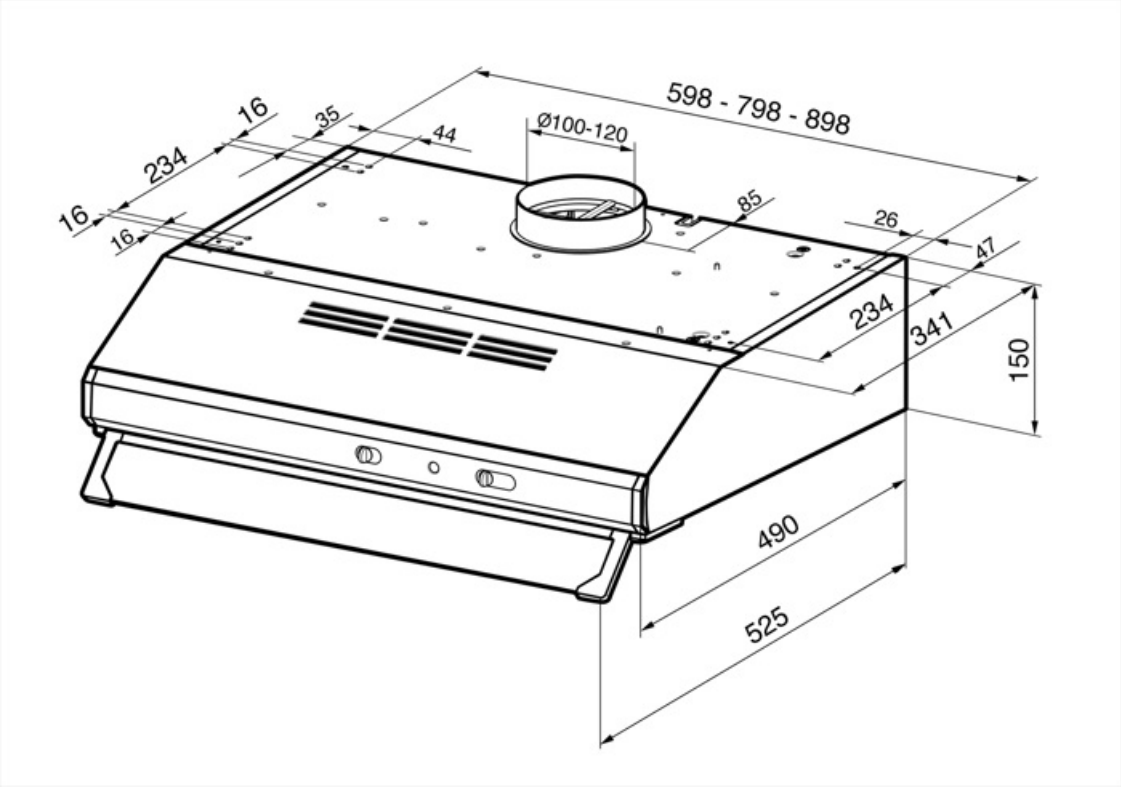
598 - 798 - 898
Ø100-120
16
35
44
234
16
16
85
26
47
234
341
150
490
525

Accesorios Compatible

KITFC111

Symbols glossary

Filtros de grasa: los filtros de grasa purifican el aire de las grasas de cocción. Son fácilmente extraíbles para su limpieza periódica.

Luz: las campanas están equipadas con lámparas LED. La luz se puede encender independientemente del ventilador de succión y, por lo tanto, permite que se ilumine la superficie de trabajo.

Filtros de carbón activado: los filtros de carbón activado permiten recircular la función de la campana, garantizando una eliminación perfecta de los olores.