# KSEC81XE3

| | |
|---|---|
| **Rodzina produktów** | Okap kuchenny |
| **Rodzaj okapu** | Podszafkowy okap teleskopowy |
| **Design** | Widoczny panel przedni |
| **Pochłanianie** | Pochłanianie |
| **Materiał** | Stal Nierdzewna + Lakierowany Materiał |
| **Kod EAN** | 8017709343347 |
| **Szerokość** | 80 cm |
| **Linia wzornicza** | Universal |
| **Kolor** | Stal nierdzewna / Czarny |
| **Kolor nadruku** | Czarny |
| **Logo** | Serigrafia |



## Sterowanie

| | |
|---|---|
| **Rodzaj sterowania** | Suwak |

## Programy / Funkcje

| | |
|---|---|
| **Liczba prędkości pracy silnika** | 3 |

## Specyfikacja techniczna

| | |
|---|---|
| **Liczba źródeł oświetlenia** | 2 |
| **Rodzaj oświetlenia** | LED |
| **Moc oświetlenia** | 4 W |
| **Skala koloru oświetlenia (K)** | 4000 K |
| **Maksymalna objętość** | 315 m³/h |
| **Moc silnika** | 115 W |

| | |
|---|---|
| **Liczba filtrów** | 1 |
| **Filtr przeciwtłuszczowy** | Wielowarstwowy metal |
| **Średnica komina** | 120 mm |
| **Minimalna odległość od płyty gazowej** | 650 mm |
| **Minimalna odległość od płyty elektrycznej** | 450 mm |

| | Wydajność pochłaniania (IEC 61591) [m³/h] | Poziom hałasu (IEC 60704-2-13) [dBA] |
|---|---|---|
| Prędkość 1 | 170 | 58 |
| Prędkość 2 | 240 | 66 |

| | | |
|---|---|---|
| Prędkość 3 | 305 | 72 |

## Akcesoria w standardzie



| | |
|---|---|
| **Filtry węglowe w komplecie** | Tak |

## Wydajność / Etykieta energetyczna



| | |
|---|---|
| **Roczne zużycie energii (AEChood)** | 60 kWh/a |
| **Klasa efektywności energetycznej** | C |
| **Wydajność przepływu dynamicznego (FDE)** | 10 |
| **Klasa wydajności przepływu dynamicznego (FDEC)** | E |
| **Wydajność oświetlenia (LEhood)** | 11 lux/W |
| **Klasa efektywności oświetlenia** | E |
| **Wydajność filtra przeciwtłuszczowego (GFEhood)** | 40 % |
| **Klasa efektywności pochłaniania zanieczyszczeń** | G |
| **Minimalne natężenie przepływu powietrza (Qmin)** | 170 m³/h |
| **Maksymalne natężenie przepływu powietrza (Qmax)** | 305 m³/h |
| **Poziom hałasu przy min wydajności** | 58 dBA |
| **Poziom hałasu przy max wydajności** | 72 dBA |
| **Współczynnik upływu czasu (f)** | 1.6 |
| **Wskaźnik efektywności energetycznej EEI** | 84.8 |
| **Natężenie przepływu powietrza mierzone w optymalnym punkcie pracy (Pbep)** | 167 m³/h |
| **Ciśnienie powietrza mierzone w optymalnym punkcie pracy (Pbep)** | 198 Pa |
| **Zużycie energii elektrycznej w stanie maksymalnej wydajności** | 92 W |
| **Moc nominalna systemu oświetlenia (Wl)** | 8 W |
| **Średnie natężenie oświetlenia zapewnianego przez system oświetlenia na powierzchni (Emiddle)** | 90 lux |
| **Poziom hałasu na najwyższej prędkości** | 72 dBA |

## Podłączenie elektryczne

| | |
|---|---|
| **Moc przyłączeniowa** | 133 W |
| **Napięcie** | 220-240 V |
| **Częstotliwość (Hz)** | 50 Hz |
| **Długość przewodu zasilającego (cm)** | 1500 mm |
| **Wtyczka** | Nie |

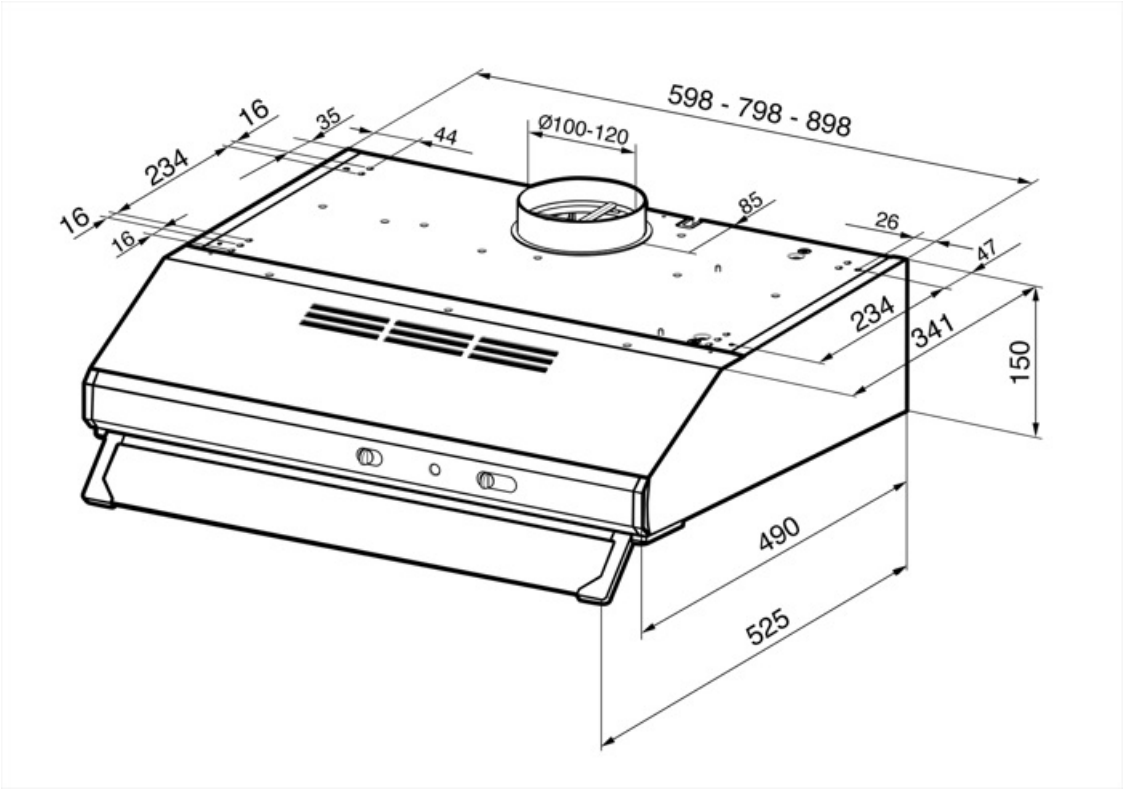
598 - 798 - 898
Ø100-120
16
35
44
234
16
16
85
26
47
234
341
150
490
525

## Kompatybilne Akcesoria



**KITFC111**

Okrągły filtr węglowy (1 szt.)

# Słowniczek oznaczeń



Model jest wyposażony w filtry pomagające usunąć tłuszcz pryskający z patelni podczas smażenia.





Filtr węglowy



Oświetlenie: Wszystkie okapy kuchenne posiadają oświetlenie, które oświetla obszar gotowania lub dodaje atmosfery w kuchni.