KSED95P9

Produktfamilie	Dunstabzugshaube
Art der Dunstabzugshaube	Wandhaube
Design	Trapez
Umluft/Abluftbetrieb	ja
Material	Oberfläche lackiert
EAN-Code	8017709161101
Produktbreite	
Ästhetik	Neutral
Farbe	Creme
Farbe des Siebdrucks	Schwarz
Markenlogo	Geprägt

Bedienelemente

Art der Bedienung	Slider-Bedienung

Programme / Funktionen

Anzahl der Leistungsstufen	3

Technische Eigenschaften

Anzahl der Beleuchtungen	2
Art der Beleuchtung	Halogen
Beleuchtungsleistung	28 W
Luftstrom bei maximaler Geschwindigkeit im freiem Modus (P0)	
Motorleistung	200 W
Anzahl der Fettfilter	3
Art der Fettfilter	Aluminium
Aktivkohlefilter im Lieferumfang	Ja
Durchmesser für Motoranschluss	120 mm
Min. Sicherheitsabstand zu Gas-Kochfeld	750 mm
Min. Sicherheitsabstand zu Elektro-Kochfeld	650 mm

	Luftstrom der Geschwindigkeiten in m³ (IEC 61591) [m³/h]	A-bewertete Luftschallemission (IEC 60704-2-13) [dBA]
Leistungsstufe 1	285	50

Leistungsstufe 2	370	60
Leistungsstufe 3	535	72

Elektrischer Anschluss

Elektr. Gesamtanschlußwert	256 W	**Frequenz**	50 Hz
Absicherung		**Länge Netzkabel**	1500 mm
Spannung	220-240 V		

Zusätzlich verfügbar

Weitere Farbvarianten

Zubehör

Aktivkohlefilter	FLT2	**Kaminschachtverlängerung**	No
Fernbedienung	No	**Motoranschluss**	No

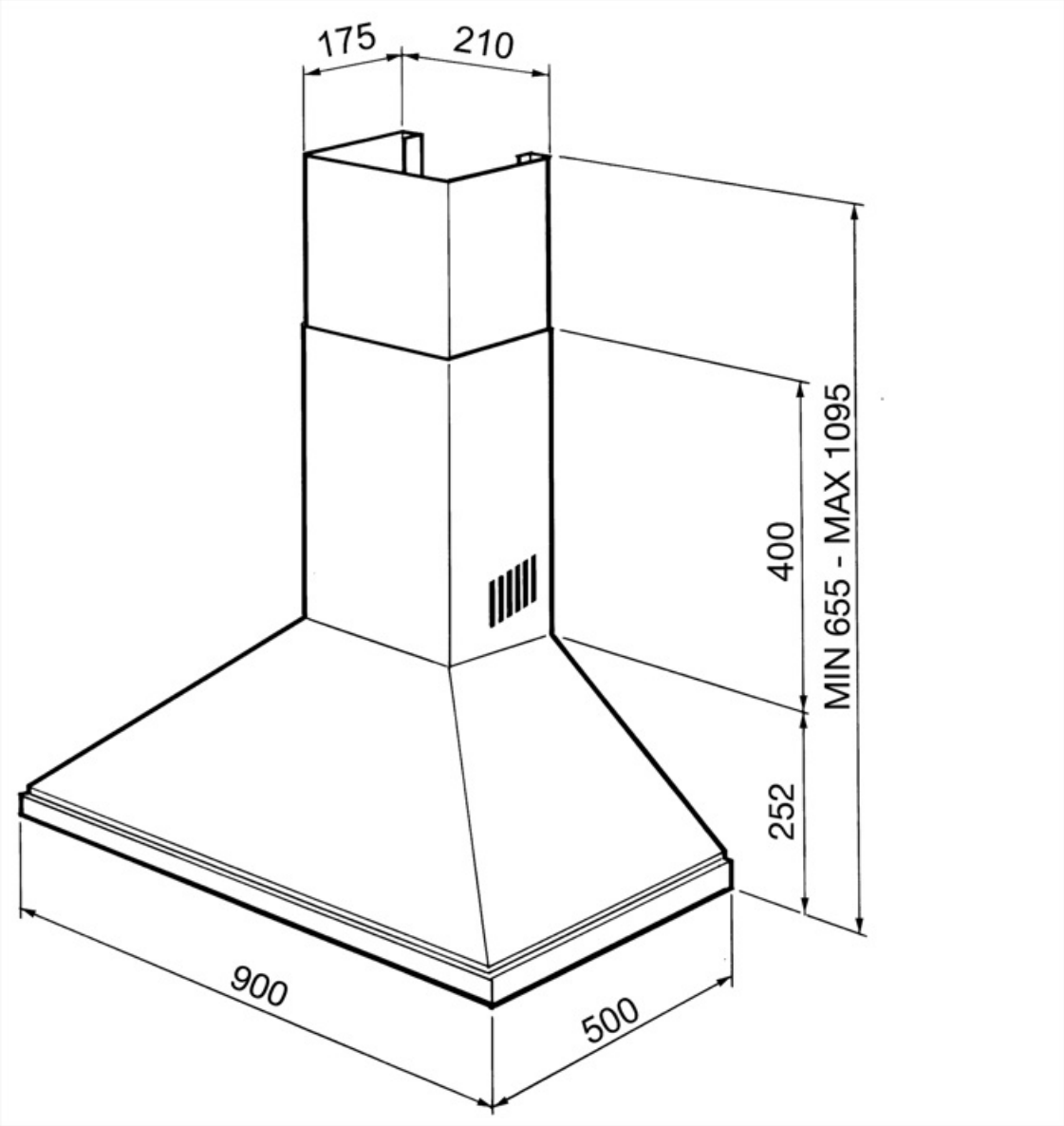
175
210
400
MIN 655 - MAX 1095
252
900
500

Symbols glossary

Fettfilter: damit werden Fette und Öle beim Garen aus dem aufsteigenden Wasserdampf herausgefiltert

Aktivkohlefilter: für die Absaugung im Umluftbetrieb zur neutralisierung von Kochgerüchen

Beleuchtung: für eine Ausleuchtung des Kochbereiches beim Garen oder zur Ambientebeleuchung