KSEG120X1

Семейство продуктов	Вытяжка
Тип вытяжки	Встраиваемая вытяжка
Дизайн	Вытяжка потолочного монтажа
Режим отвода воздуха	Режим отвода воздуха
Электронное управление	Да
Периметральное всасывание	Да
Материал	Нержавеющая сталь
Тип нержавеющей стали	Матовая
EAN-**код**	8017709163365
Ширина (мм)	
Эстетика	Универсальный
Цвет	Нержавеющая сталь
Отделка	Матовая
Цвет шелкографии	Черный
Логотип	Шелкография

Управление

Управление

Программы/ функции

Количество скоростей	3
Интенсивный режим	BOOST

Технические характеристики

Количество ламп подсветки	3
Тип подсветки	Галогенная
Мощность ламп подсветки	20 Вт
Регулирование интенсивности освещения	Да
Максимальная производительность	945 м³/ч
Мощность мотора	340 Вт
Количество фильтров	3
Жироулавливающие фильтры	Нержавеющая сталь
Диаметр воздуховода	150 мм

	Максимальная производительность [м³/ч]	**Уровень шума на 1-й скорости [дБ(А)]**
1-я скорость	340	47

2-я скорость	560	60
3-я скорость	780	67
Интенсивный режим	880	69

Аксессуары в комплекте

Пульт дистанционного управления Да

Электрическое подключение

Номинальная мощность 400 Вт

Напряжение 220-240 В

Частота тока 50 Гц

Длина электрического кабеля 1000 мм

Также доступны

Другие доступные цвета

Артикулы других цветов

Дополнительные аксессуары

Угольный фильтр KITFC152

Пульт дистанционного управления

Расширение дымохода No

Диаметр воздуховода No

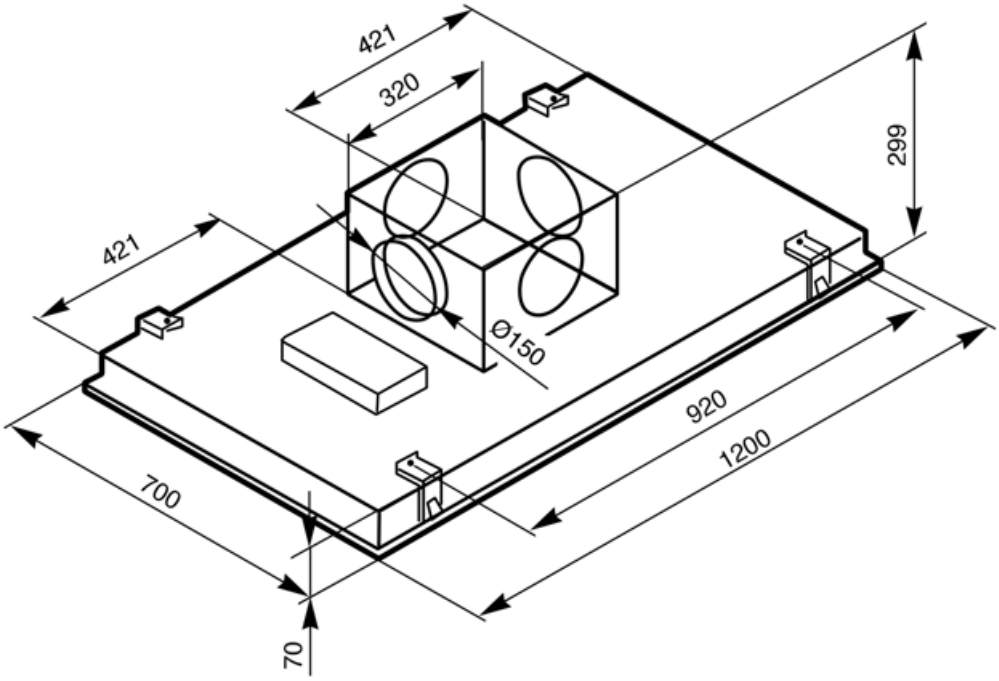
421
320
299
421
Ø150
920
1200
700
70

Symbols glossary

Модель имеет фильтры, которые помогают удалять жир из пара, выходящего из посуды во время приготовления.

Подсветка: все кухонные вытяжки оснащены подсветкой для освещения зоны приготовления.

Интенсивный /турбо режим: когда требуется сверхбыстрая экстракция.

Диммер подсветки

Периметральное всасывание: очень эффективный способ всасывания воздуха, также способствует снижению уровня шума.

Benefit (TT)

Регулируемая настраиваемая подсветка

Индивидуальное освещение с помощью светодиодных ламп с регулируемой интенсивностью и цветовой температурой от теплых до холодных тонов

Периметральное всасывание

Оптимизированная вытяжка через периметральную аспирационную систему

Периметральная аспирация повышает эффективность вытяжки, направляя пары вдоль краев панели под фильтрами, оптимизируя захват воздуха.