KSEG58PXE

Família	Exaustor
Tipo de exaustor	de encastre
Série	De encastre
Filtragem	Extração
Controlo eletrónico	Sim
Sistema de filtragem perimetral	Sim
Material	Aço inox
Tipo de aço inox	Escovado
Código EAN	8017709224912
Design	Universal
Cor	Aço inox
Acabamentos	Aço inox escovado
Logótipo	Logótipo embutido

Comandos

Comandos	Eletrónicos	**Cor dos LEDs**	Brancos

Programa/ Funções

Níveis de potência	3
Potência intensiva	BOOST
Opções de programação do tempo	

Especificações técnicas

Nº de lâmpadas	2	**Filtros antigordura**	Alumínio
Tipo de iluminação	LEDs	**Indicador de substituição de filtros**	Sim
Potência das lâmpadas	1 W	**Diâmetro da conduta de exaustão**	150 mm
Escala de temperatura de cor clara (° K)	4000 °K	**Distância mínima à placa a gás**	750 mm
Capacidade máxima de extração livre (P0)	673 m³/h	**Distância mínima à placa elétrica**	500 mm
Potência do motor	275 W	**Válvula antirretorno**	Sim
Nº de filtros	2		

	Capacidade de extração m3/h (IEC 61591) [m³/h]	Ruído [dBA]

1° nível de potência	261	46
2° nível de potência	436	58
3° nível de potência	606	65
Potência intensiva	683	68

Performance / Etiqueta energética

Consumo anual de energia (CAE exaustor)	46 kWh/a
Classe energética	A
Eficiência da dinâmica dos fluidos (EDF exaustor)	31.7
Classe de eficiência dinâmica dos fluidos	A
Eficiência de iluminação (IE exaustor)	111.8 lux/W
Classe de eficiência da iluminação	A
Eficiência de filtragem de gorduras	56.9 %
Classe de eficiência de filtragem de gorduras	E
Valor do fluxo de ar na velocidade mínima	261 m³/h
Valor do fluxo de ar na velocidade máxima	606 m³/h
Valor do fluxo de ar nos modos intensivo ou boost	683 m³/h
Nível de potência sonora com ponderação A (em dB) com a regulação de velocidade mínima	46 dBA
Nível de potência sonora com ponderação A (em dB) com a regulação de velocidade máxima	65 dBA
Nível de potência sonora com ponderação A (em dB) no modo intensivo ou boost	68 dBA
Fator de aumento de tempo	0.9
Índice de eficiência energética do primeiro forno	50.7
Débito de ar medido no ponto de maior eficiência	329 m³/h
Potência elétrica medida no ponto de maior eficiência	466 Pa
Potência elétrica medida no ponto de maior eficiência	134 W
Potência nominal do sistema de iluminação	2 W
Iluminação média produzida pelo sistema de iluminação na superfície de cozedura	246 lux
Nível de ruído na potência mais elevada	65 dBA

Ligação elétrica

Potência elétrica nominal	277 W
Frequência (Hz)	50-60 Hz

Tensão (Volts)	220-240 V	**Comprimento do cabo de alimentação**	1500 mm

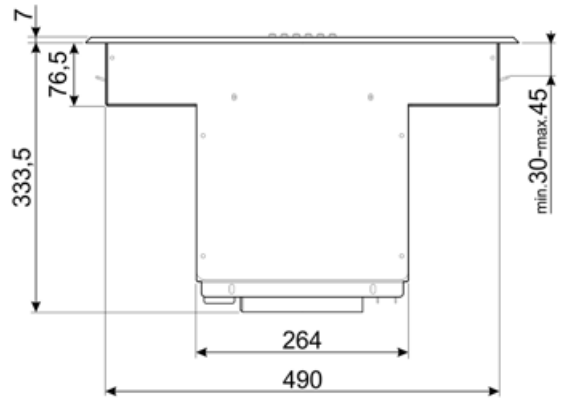

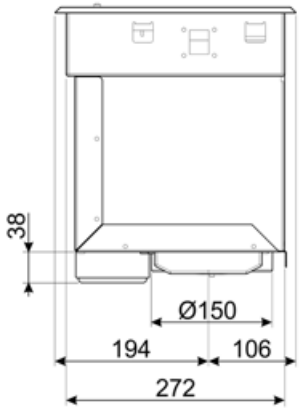

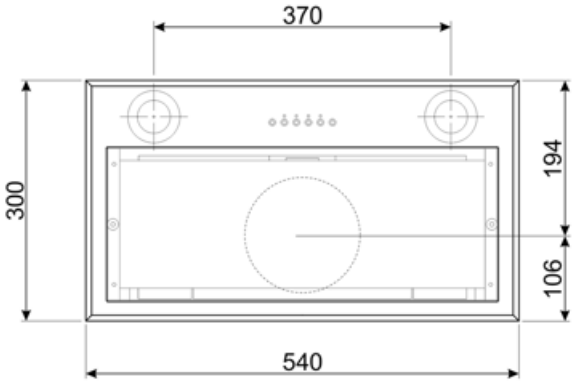

Acessórios Compatíveis

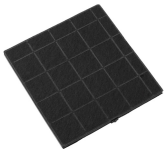

FLT4

1 peça

Symbols glossary

Classe de eficiência energética do produto declarada na etiqueta energética e na ficha do produto e em conformidade com os regulamentos UE.

Programador desligar automaticamente: quando ativado faz com que o extrator fique a funcionar, durante 10 ou 15 min., consoante o modelo, para terminar a renovação do ar após a cocção.

Exaustores com luz para iluminar a área de trabalho e criar ambiente.

Intensivo: quando é necessária potência muito elevada para extrair o excesso de fumo e odores.

Filtros antigordura para remover a gordura que se encontra no vapor produzido enquanto se cozinha.

Luz de aviso: serve para informar quando é necessário renovar os filtros de carvão ativo ou lavar os filtros da chaminé.

Painéis perimetrais: muito eficientes, auxiliam na redução de ruídos.

Benefit (TT)

Iluminação regulável

A iluminação LED personalizável permite-lhe ajustar a intensidade e a temperatura da cor, desde tons quentes a tons frios, para que possa criar a iluminação perfeita para qualquer situação

Aspiração perimetral

Extração optimizada através de um sistema de aspiração perimetral

A aspiração perimetral aumenta a eficiência da extração, direcionando os vapores ao longo do painel por baixo dos filtros, optimizando a captação de ar