KSEG5E

Famiglia	Cappa
Tipologia	Integrata a gruppo
Design	A scomparsa
Filtraggio	A espulsione
Materiale	Materiale Verniciato
Codice EAN	8017709203306
Larghezza cappa	52 cm
Estetica	Universale
Colore	Silver
Colore serigrafia	Nero
Logo	Serigrafato

Comandi

Regolazione comandi	Tasti elettronici

Programmi / Funzioni

N° velocità	3

Caratteristiche Tecniche

N° di luci	2
Tipo di Luce	LED
Potenza luce	4 W
Capacità massima d'aspirazione in modalità libera (P0)	320 m³/h
Potenza motore	125 W
N° di filtri	1
Filtri antigrasso	Metallico multistrato
Diametro imbocco motore	150 mm
Distanza minima istallazione da piano cottura gas	650 mm
Distanza minima istallazione da piano cottura elettrico	500 mm

	Capacità d'aspirazione (IEC 61591) [m³/h]	Rumorosità (IEC 60704-2-13) [dBA]
Velocità 1	175	55

Velocità 2	220	60
Velocità 3	270	64

Dotazione accessori Inclusi

Riduzione tubo	Sì

Prestazioni / Etichetta Energetica

Efficienza di consumo annuale (AEC)	71 kWh/a
Classe di efficienza energetica (EEC)	D
Efficienza fuido dinamica (FDE)	5,1
Classe di efficienza fluido dinamica (FDEC)	F
Efficienza di illuminazione (LE)	13 lux/W
Classe di efficienza di illuminazione (LEC)	D
Efficienza di filtraggio grassi (GFE)	40 %
Classe di efficienza filtraggio grassi (GFEC)	G
Portata d'aria alla velocità minima (Qmin)	175 m³/h
Portata d'aria alla velocità massima (Qmax)	270 m³/h
Emissione ponderata di potenza acustica alla velocità minima (SPEmin)	55 dBA
Emissione ponderata di potenza acustica alla velocità massima (SPEmax)	64 dBA
Fattore di aumento del tempo (F)	1,8
Portata d'aria misurata nella condizione di massima efficienza (Qbep)	126 m³/h
Pressione d'aria misurata nella condizione di massima efficienza (Pbep)	143 Pa
Potenza elettrica assorbita nella condizione di massima efficienza (Wbep)	99 W
Potenza nominale del sistema di illuminazione (WL)	8 W
Illuminazione media del sistema di illuminazione sul piano di cottura (Emiddle)	100 lux
Livello sonoro nella configurazione più elevata (Lwa)	64 dBA

Collegamento Elettrico

Dati nominali di collegamento elettrico	133 W
Tensione	220-240 V
Frequenza	50 Hz
Lunghezza cavo di alimentazione	1000 mm

Optionals Non Inclusi

Filtri carbone KITFC155

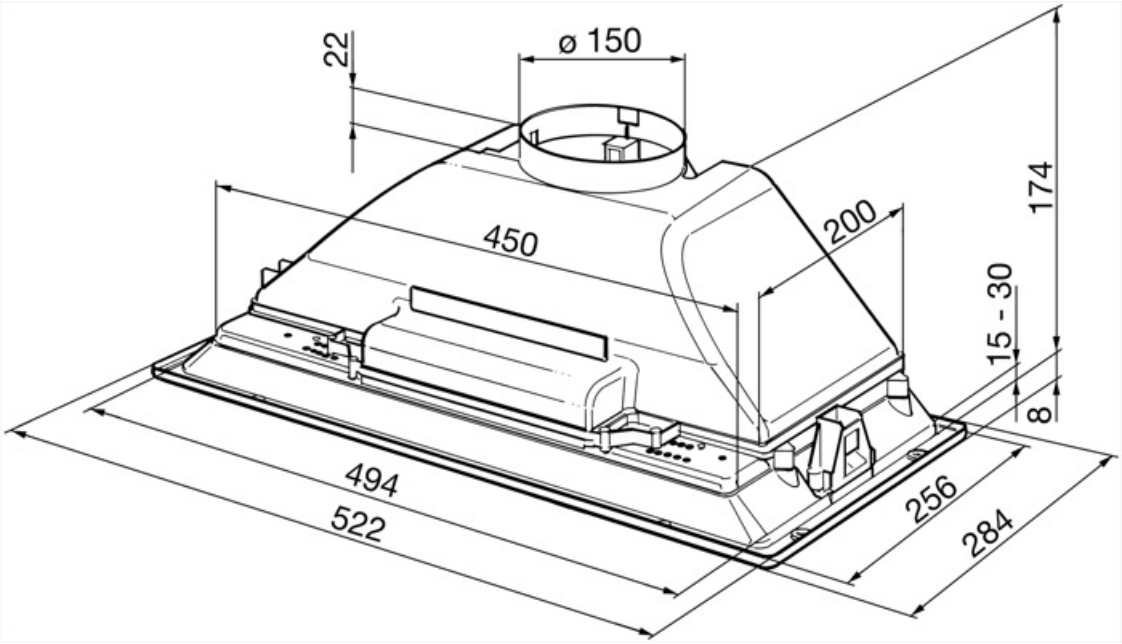

Accessori Compatibili

KITFC155

Charcoal filters Round Kit 2 pieces

Glossario simboli

Filtri antigrasso: I filtri antigrasso depurano l'aria dai grassi della cottura. Sono facilmente smontabili per la loro pulizia periodica.

Luce: Le cappe sono dotate di lampade a LED. La luce può essere accesa indipendentemente dalla ventola di aspirazione e consentire, così, di illuminare il piano di lavoro.