KSEG5XSA

משפחת מוצרים	קולט אדים
סוג	קולט אדים משולב
עיצוב	משולב לחלוטין
הוצאה	הוצאה
בקרה אלקטרונית	כן
חומר	נירוסטה
סוג פלדה	מוברש
קוד EAN	8017709271343
רוחב קולט האדים	52 cm

אסתטיקה

סדרה עיצובית	Universale	**Serigraphy colour**	Black
צבע	נירוסטה	**Logo**	Silk screen
גימור	סאטין		

למשפחת תנורים

הגדרות בקרות	לחצנים	**צבע** LED	אדום

תוכניות / פונקציות

מס' מהירויות	3
מהירות אינטנסיבית	BOOST

מאפיינים טכניים

מס' נורות	2	**מס' מסננים**	1
סוג נורה	LED	**מסננים נגד שומן**	אלומיניום
הספק נורה	5 W	**פתח אוורור**	150 mm
סקלאת טמפרטורה של צבע תאורה (°K)	3000 °K	**מרחק מינימלי מכיריים גז**	650 mm
קיבולת מרבית של יציאה חופשית	691 m³/h	**מרחק מינימלי מכיריים חשמליות**	500 mm
		שסתום אל-חזור	כן
הספק מנוע	275 W		

	קצב הוצאה IEC 61591 [m³/h]	רמת רעש IEC 60704-2-13 [dB(A)]
קולטי אדים	288	54
קולטי אדים	428	62
קולטי אדים	559	70
Gruppo specifico per famiglia cappe.	691	74

תווית חשמל / ביצועים

C

צריכת יעילות שנתית (AEChood)	109 kWh/a
דרגת יעילות אנרגטית	C
יעילות דינמית נוזלית (FDE)	19.4
קטגוריית יעילות דינמית נוזלית (FDEC)	C
יעילות תאורה (LE)	76.1 lux/W
קטגוריית יעילות תאורה (LEC)	A
יעילות סינון שומן (GFE)	76 %
קטגוריית יעילות סינון שומן (GFEC)	C
זרימת אוויר במהירות מינימלית (Qmin)	288 m³/h
זרימת אוויר במהירות מקסימלית (Qmax)	559 m³/h
זרימת אוויר במהירות מואצת (Qboost)	691 m³/h
פליטת עוצמת צליל אקוסטית באוויר A בשקלול במהירות מינימלית (SPEmin)	54 dB(A)
פליטת עוצמת צליל אקוסטית באוויר A בשקלול במהירות מרבית (SPEmax)	70 dB(A)
פליטת עוצמת צליל אקוסטית באוויר A בשקלול במהירות מואצת (SPEboost)	74 dB(A)
צריכת חשמל במצב המתנה (Ps)	0.49 W
מקדם הארכת זמן (F)	1.3
קצב זרימת אוויר נמדד בנקודת היעילות הטובה ביותר (Qbep)	448 m³/h
לחץ אוויר נמדד בנקודת היעילות הטובה ביותר (Pbep)	334 Pa
מבוא הספק חשמל נמדד בנקודת היעילות הטובה ביותר (Wbep)	215 W
צריכת חשמל נקובה במערכת התאורה (WL)	10 W
הארה ממוצעת של התאורה במשטח הבישול (Emiddle)	761 lux
רמת עוצמת צליל בהגדרה הגבוהה ביותר (Lwa)	70 dB(A)

חיבור חשמלי

דירוג חיבור חשמלי	285 W	**תדר (Hz)**	50-60 Hz
מתח	220-240 V	**אורך כבל חשמל**	1000 mm

אביזרים אופציונליים

מסנן פחם	KITFC220

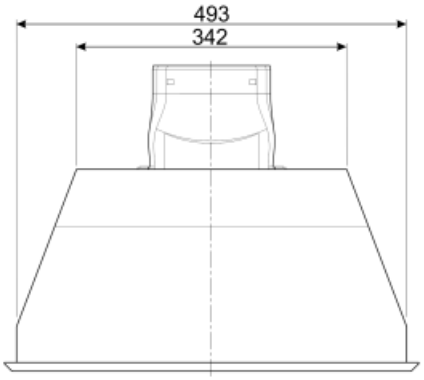
493
342

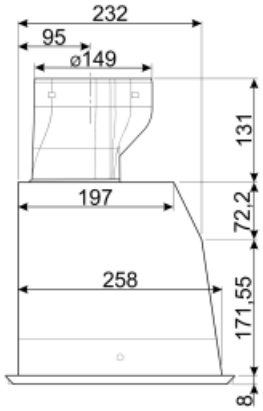
232
95
ø149
131
197
72,2
258
171,55
8

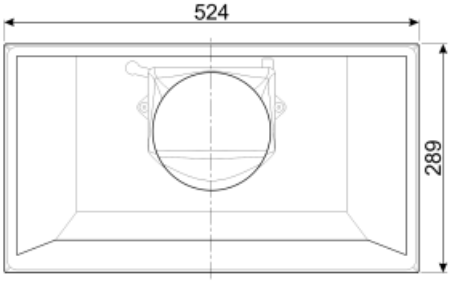
524
289

Not included accessories

KITFC220

מסנני פחם 2 יח' לערכה

Symbols glossary (TT)

מסננים: לדגם יש מסננים שמסייעים להסיר שומן מהקיטור שנפלט מהמחבתות במהלך הבישול.

דירוג החשמל של המוצר: C

תאורה: כל קולטי האדים של תנורים כוללים נורות שמאירות את אזור הבישול או מוסיפות לאווירה של המטבח.

הגדרה אינטנסיבית/טורבו: כשיש צורך בהוצאה מהירה במיוחד.