KSEG7XSA

משפחת מוצרים	קולט אדים
סוג	קולט אדים משולב
עיצוב	משולב לחלוטין
הוצאה	הוצאה
חומר	נירוסטה
סוג פלדה	מוברש
קוד EAN	8017709271350
סדרה עיצובית	Universale
צבע	נירוסטה
גימור	סאטין
Serigraphy colour	Black
Logo	Silk screen

למשפחת תנורים

הגדרות בקרות	לחצנים אלקטרוניים	**צבע** LED	אדום

תוכנית / פונקציות

מס' מהירויות	3
מהירות אינטנסיבית	BOOST

מאפיינים טכניים

מס' נורות	2	**מס' מסננים**	2
סוג נורה	LED	**מסננים נגד שומן**	אלומיניום
הספק נורה	5 W	**פתח אוורור**	150 mm
סקלאת טמפרטורה של צבע תאורה (°K)	3000 °K	**מרחק מינימלי מכיריים גז**	650 mm
קיבולת מרבית של יציאה חופשית	691 m³/h	**מרחק מינימלי מכיריים חשמליות**	500 mm
הספק מנוע	275 W	**שסתום אל-חזור**	כן

	קצב הוצאה IEC 61591 [m³/h]	**רמת רעש** IEC 60704-2-13 [dBA]
קולטי אדים	288	54
קולטי אדים	428	62
קולטי אדים	559	70

Gruppo specifico per famiglia cappe.	691	74

תווית חשמל / ביצועים

צריכת יעילות שנתית (AEChood)	109 kWh/a
דרגת יעילות אנרגטית	C
יעילות דינמית נוזלית (FDE)	19,4
קטגוריית יעילות דינמית נוזלית (FDEC)	C
יעילות תאורה (LE)	76,1 lux/W
קטגוריית יעילות תאורה (LEC)	A
יעילות סינון שומן (GFE)	76 %
קטגוריית יעילות סינון שומן (GFEC)	C
זרימת אוויר במהירות מינימלית (Qmin)	288 m³/h
זרימת אוויר במהירות מקסימלית (Qmax)	559 m³/h
זרימת אוויר במהירות מואצת (Qboost)	691 m³/h
פליטת עוצמת צליל אקוסטית באוויר A בשקלול במהירות מינימלית (SPEmin)	54 dBA
פליטת עוצמת צליל אקוסטית באוויר A בשקלול במהירות מרבית (SPEmax)	70 dBA
פליטת עוצמת צליל אקוסטית באוויר A בשקלול במהירות מואצת (SPEboost)	74 dBA
מקדם הארכת זמן (F)	1,3
קצב זרימת אוויר נמדד בנקודת היעילות הטובה ביותר (Qbep)	448 m³/h
לחץ אוויר נמדד בנקודת היעילות הטובה ביותר (Pbep)	334 Pa
מבוא הספק חשמל נמדד בנקודת היעילות הטובה ביותר (Wbep)	215 W
צריכת חשמל נקובה במערכת התאורה (WL)	10 W
הארה ממוצעת של התאורה במשטח הבישול (Emiddle)	761 lux
רמת עוצמת צליל בהגדרה הגבוהה ביותר (Lwa)	70 dBA

חיבור חשמלי

דירוג חיבור חשמלי	285 W	**תדר (Hz)**	50-60 Hz
מתח	220-240 V	**אורך כבל חשמל**	1000 mm

זמין גם

Alternative colours availible	No

אביזרים אופציונליים

מסנן פחם	KITFC220	**מאריך ארובה**	No
שלט רחוק	No	**פתח אוורור**	No

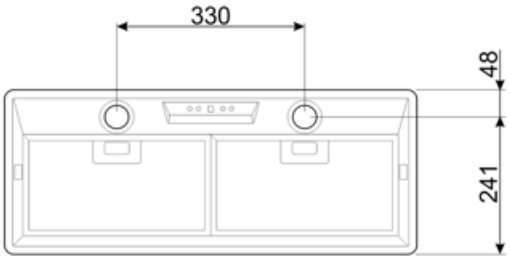
330
48
241

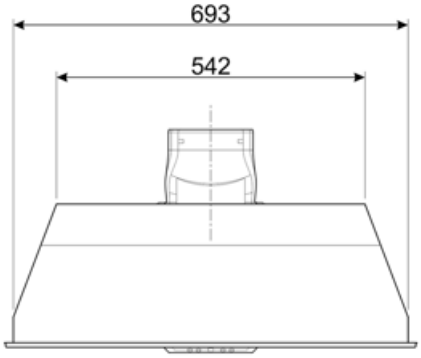
693
542

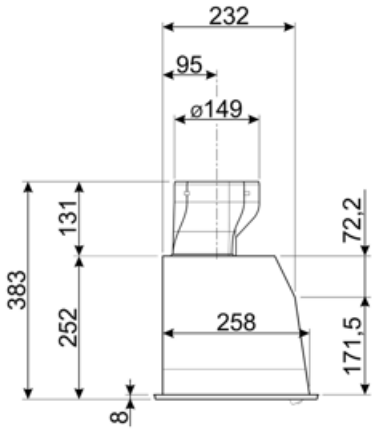
232
95
ø149
131
383
252
258
72,2
171,5
8

Compatible Accessories

KITFC220

מסנני פחם 2 יח' לערכה

Symbols glossary

מסננים: לדגם יש מסננים שמסייעים להסיר שומן מהקיטור שנפלט מהמחבתות במהלך הבישול.

תאורה: כל קולטי האדים של תנורים כוללים נורות שמאירות את אזור הבישול או מוסיפות לאווירה של המטבח.

הגדרה אינטנסיבית/טורבו: כשיש צורך בהוצאה מהירה במיוחד.