KSEG7XSA

Семейство продуктов	Вытяжка
Тип вытяжки	Встраиваемая вытяжка
Дизайн	Встраиваемая
Режим отвода воздуха	Режим отвода воздуха
Материал	Нержавеющая сталь
Тип нержавеющей стали	Матовая
EAN-**код**	8017709271350
Ширина (мм)	70 см
Эстетика	Универсальный
Цвет	Нержавеющая сталь
Отделка	Матовая
Цвет шелкографии	Черный
Логотип	Шелкография

Управление

Управление	Электронное управление (кнопки)	**Цвет светодиодной подсветки**	Красный

Программы/ функции

Количество скоростей	3
Интенсивный режим	BOOST

Технические характеристики

Количество ламп подсветки	2	**Количество фильтров**	2
Тип подсветки	LED	**Жироулавливающие фильтры**	Алюминий
Мощность ламп подсветки	5 Вт	**Диаметр воздуховода**	150 мм
Шкала цветовой температуры света (°K)	3000 K	**Мин. расстояние от газовой варочной панели**	650 мм
Максимальная производительность	691 м³/ч	**Мин. расстояние от электрической варочной панели**	500 мм
Мощность мотора	275 Вт	**Обратный клапан**	Да

	Максимальная производительность [м³/ч]	Уровень шума на 1-й скорости [дБ(А)]
1-я скорость	288	54
2-я скорость	428	62
3-я скорость	559	70
Интенсивный режим	691	74

Производительность/ Энергопотребление

Годовая энергоэффективность (AEChood)	109 кВт/год
Класс энергоэффективности	C
Гидродинамическая эффективность (FDE)	19,4
Класс гидродинамической эффективности	C
Эффективность освещения (LE)	76,1 lux/W
Класс эффективности освещения	A
Жироулавливающая эффективность (GFE)	76 %
Класс жироулавливающей эффективности	C
Производительность на минимальной скорости	288 м³/ч
Производительность на максимальной скорости	559 м³/ч
Производительность в интенсивном режиме	691 м³/ч
Акустическое давление на минимальной скорости (SPEmin)	54 дБ(A)
Акустическое давление на максимальной скорости (SPEmax)	70 дБ(A)
Акустическое давление при интенсивном режиме	74 дБ(A)
Коэффициент увеличения времени (F)	1,3
Измерение скорости потока воздуха с точки зрения лучшей энергоэффективности	448 м³/ч
Измерение давления воздуха с точки зрения лучшей энергоэффективности (Pbep)	334 Pa
Измеренная потребляемая мощность в наилучшей точке эффективности (Wbep)	215 Вт
Номинальная мощность системы освещения	10 Вт
Средняя освещенность варочной поверхности (Emiddle)	761 lux
Максимальный уровень шума	70 дБ(A)

Электрическое подключение

Номинальная мощность	285 Вт
Напряжение	220-240 В
Частота тока	50-60 Гц
Длина электрического кабеля	1000 мм

Дополнительные аксессуары

Угольный фильтр	KITFC220	**Расширение дымохода**	No
Пульт дистанционного управления	No	**Диаметр воздуховода**	No

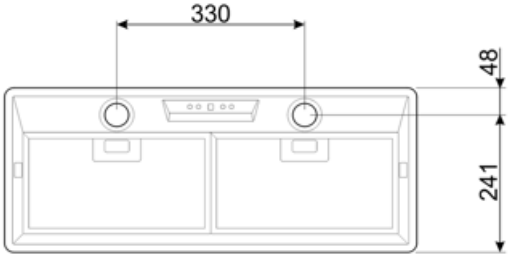

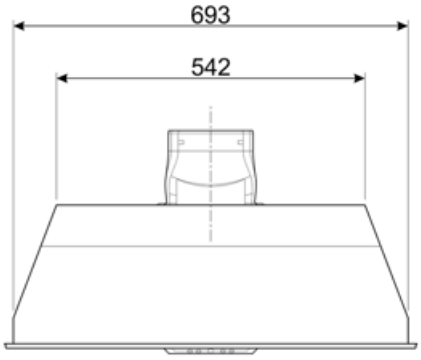

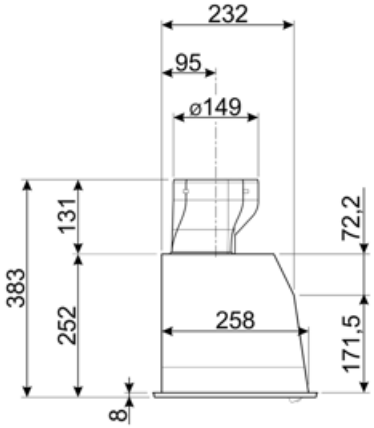

Совместимые Аксессуары

KITFC220

Угольный фильтр 2 штуки

Symbols glossary

Модель имеет фильтры, которые помогают удалять жир из пара, выходящего из посуды во время приготовления.

Интенсивный /турбо режим: когда требуется сверхбыстрая экстракция.

Подсветка: все кухонные вытяжки оснащены подсветкой для освещения зоны приготовления.