KSEG90XE

Familia	Campana
Tipo Campana	De techo
Diseño	De techo
Filtración	Extracción
Control electrónico	Sí
Aspiración perimetral	Sí
Material	Acero inoxidable
Tipo de inox	Cepillado
Código EAN	8017709203399
Ancho	90 cm
Estética	Universal
Color	Acero inoxidable
Acabado	Satinado
Color serigrafía	Negro
Logo	Serigrafiado

Mandos

Regulación de mandos	Teclas electrónicas

Programas/Funciones

N.° de velocidades	3
Velocidad intensiva	BOOST
Función purificación 24 hs	24
Opciones de programación tiempo	

Características técnicas

N° de Luces	2
Tipo de Luz	LED
Potencia luz	1 W
Intensidad de luz regulable	Sí
Capacidad máxima de aspiración en modalidad libre (P0)	750 m³/h
Potencia motor	270 W
N° de Filtros	3
Filtros antigrasa	Aluminio
Indicador cambio de filtros	Sí
Diámetro embocadura motor	150 mm
Distancia mínima de la encimera de gas	650 mm
Distancia mínima de la encimera eléctrica	650 mm
Válvula de retención	Sí

	Capacidad de aspiración (IEC 61591) [m³/h]	Rumorosidad (IEC 60704-2-13) [dBA]
Velocidad 1	300	57
Velocidad 2	410	67
Velocidad 3	570	74
Velocidad intensiva	700	76

Equipo accesorios incluidos

Control remoto	Sí

Prestaciones/Etiqueta energética

Consumo anual (AEChood)	63 kWh/a
Clase eficiencia energética (EEC)	B
Eficiencia Fluidodinámica (FDE)	28,1
Clase de eficiencia fluido dinámico (FDEC)	A
Clase de eficiencia de iluminación (LE)	97 lux/W
Eficiencia de iluminación (LEC)	A
Eficiencia de filtrado de grasa (GFE)	60 %
Clase de eficiencia de filtrado de grasa (GFEC)	E
Flujo de aire a la velocidad mínima (Qmin)	300 m³/h
Flujo de aire a la máxima potencia (Qmax)	570 m³/h
Flujo de aire en posición reforzada Qboost)	700 m³/h
Emisiones sonoras en el aire ponderadas por el valor A en su ajuste mínimo de utilización normal:(SPEmin)	57 dBA
Emisiones sonoras en el aire ponderadas por el valor A en su ajuste máximo de utilización normal: (SPEmax)	74 dBA
Emisiones sonoras en el aire ponderadas por el valor A en posición ultrarrápida o reforzada: (SPEboost)	76 dBA
Factor aumento de tiempo (F)	1,00
Índice de eficiencia energética primera cavidad	57,8
Caudal de aire medido en el mejor punto de eficiencia (Qbep)	390 m³/h
Presión de aire medida en el mejor punto de eficiencia (Qbep)	439 Pa
Entrada de potencia eléctrica medida en el mejor punto de eficiencia (Wbep)	169 W
Potencia normal sistema de luz (Wl)	3 W
Iluminación media sobre la superfície de cocción	320 lux

Nivel de potencia acústica más alta (Lwa)	74 dBA

Conexión eléctrica

Datos nominales de conexión eléctrica	272 W	**Frecuencia (Hz)**	50-60 Hz
Tensión	220-240 V	**Longitud del cable de alimentación**	1500 mm

Disponible también

Otros colores disponibles	Blanco, Negro	**Códigos de otros colores disponibles**	KSEG90VXBE - KSEG90VXNE

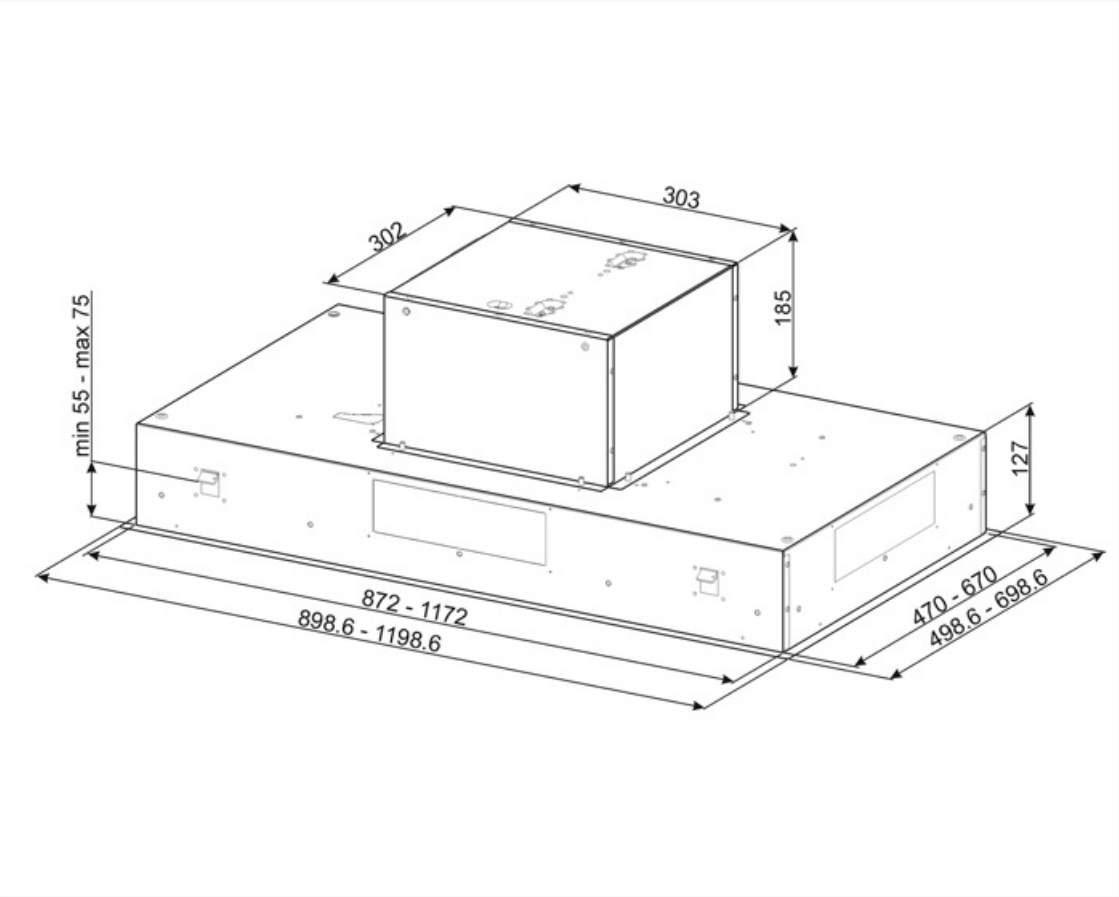

Accesorios Compatible

KITFC152

Filtros de carbón (kit 2 piezas)

Symbols glossary

Cambio de aire 24 h: la función de renovación de aire de 24 h crea una recirculación continua de aire, activando el motor a la velocidad mínima con una succión de 10 min. cada hora durante 24 horas.

Apagado automático: la opción de apagado automático le permite programar el tiempo de desactivación de la campana, que continuará purificando el aire hasta que se apague automáticamente.

Dimmering Lights

Luz: las campanas están equipadas con lámparas LED. La luz se puede encender independientemente del ventilador de succión y, por lo tanto, permite que se ilumine la superficie de trabajo.

Función Turbo: La función Turbo le permite operar la campana a la máxima potencia, para acelerar la eliminación de olores más persistentes.

Filtros de grasa: los filtros de grasa purifican el aire de las grasas de cocción. Son fácilmente extraíbles para su limpieza periódica.

Señal luminosa: se enciende una señal luminosa cuando es necesario reemplazar los filtros de carbón activado.

Zona perimetral: este tipo de aspiración se concentra en la zona perimetral. Además de mejorar la estética de la campana, cubriendo los filtros, permite una superficie de succión más amplia y ofrece una menor rumorosidad, limitando las vibraciones de los filtros.