KSEIR62BE2

Famiglia	Cappa
Tipologia	Integrata a vista
Design	A scomparsa
Filtraggio	A espulsione
Materiale	Materiale Verniciato
Codice EAN	8017709275112
Larghezza cappa	60 cm
Estetica	Universale
Colore	Bianco
Colore serigrafia	Nero
Logo	Serigrafato

Comandi

Regolazione comandi	Slider

Programmi / Funzioni

N° velocità	3

Caratteristiche Tecniche

N° di luci	2
Tipo di Luce	LED
Potenza luce	4 W
Capacità massima d'aspirazione in modalità libera (P0)	235 m³/h
Potenza motore	115 W
N° di filtri	1
Filtri antigrasso	Integrati in portafiltro
Diametro imbocco motore	120 mm
Distanza minima istallazione da piano cottura gas	650 mm
Distanza minima istallazione da piano cottura elettrico	500 mm

	Capacità d'aspirazione (IEC 61591) [m³/h]	Rumorosità (IEC 60704-2-13) [dBA]
Velocità 1	115	52

Velocità 2	160	59
Velocità 3	225	68

Prestazioni / Etichetta Energetica

Efficienza di consumo annuale (AEC)	71 kWh/a
Classe di efficienza energetica (EEC)	D
Efficienza fuido dinamica (FDE)	8,1
Classe di efficienza fluido dinamica (FDEC)	E
Efficienza di illuminazione (LE)	9 lux/W
Classe di efficienza di illuminazione (LEC)	E
Efficienza di filtraggio grassi (GFE)	40 %
Classe di efficienza filtraggio grassi (GFEC)	G
Portata d'aria alla velocità minima (Qmin)	115 m³/h
Portata d'aria alla velocità massima (Qmax)	225 m³/h
Emissione ponderata di potenza acustica alla velocità minima (SPEmin)	52 dBA
Emissione ponderata di potenza acustica alla velocità massima (SPEmax)	68 dBA
Fattore di aumento del tempo (F)	1,7
Indice di efficienza energetica	91,6
Portata d'aria misurata nella condizione di massima efficienza (Qbep)	125 m³/h
Pressione d'aria misurata nella condizione di massima efficienza (Pbep)	244 Pa
Potenza elettrica assorbita nella condizione di massima efficienza (Wbep)	105 W
Potenza nominale del sistema di illuminazione (WL)	8 W
Illuminazione media del sistema di illuminazione sul piano di cottura (Emiddle)	70 lux
Livello sonoro nella configurazione più elevata (Lwa)	68 dBA

Collegamento Elettrico

Dati nominali di collegamento elettrico	123 W
Tensione	220-240 V
Frequenza	50 Hz
Lunghezza cavo di alimentazione	1000 mm

Disponibile anche

Altri colori disponibili	Grigio, Nero

Codici altri colori disponibili	KSEIR62SE2 - KSEIR62NE2

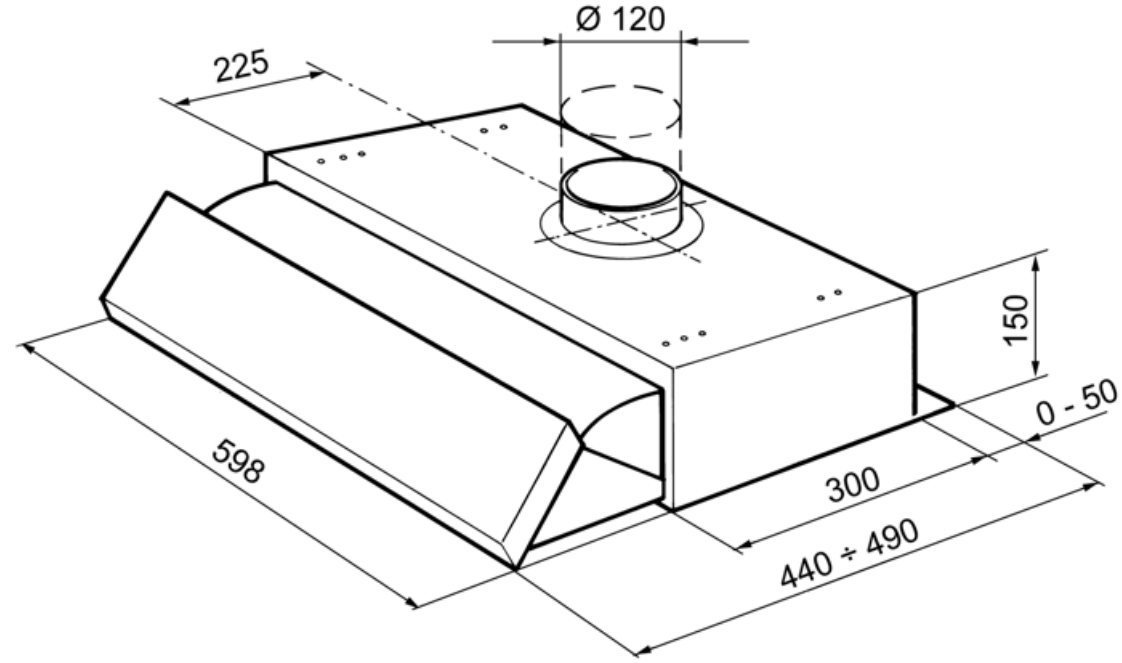

Accessori Compatibili

KITFC31

Filtro carboni attivi circolare Kit 1 pezzo

Glossario simboli

Filtri antigrasso: I filtri antigrasso depurano l'aria dai grassi della cottura. Sono facilmente smontabili per la loro pulizia periodica.

Luce: Le cappe sono dotate di lampade a LED. La luce può essere accesa indipendentemente dalla ventola di aspirazione e consentire, così, di illuminare il piano di lavoro.