KSEIR62SEP

Familia	Campana
Tipo Campana	Integrada a la vista
Diseño	A scomparsa
Filtración	Extracción
Material	Material pintado
Código EAN	8017709274931
Ancho	60 cm
Estética	Universal
Color	Plata
Color serigrafía	Negro
Logo	Serigrafiado

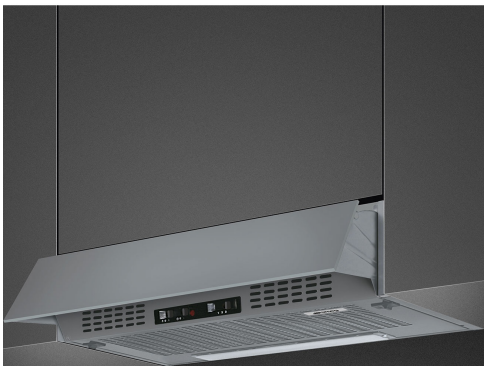

Mandos

Regulación de mandos	Slider

Programas/Funciones

N.° de velocidades	3

Características técnicas

N° de Luces	2	**N° de Filtros**	1
Tipo de Luz	LED	**Filtros antigrasa**	Integrados en portafiltro
Potencia luz	4 W	**Diámetro embocadura motor**	120 mm
Capacidad máxima de aspiración en modalidad libre (P0)	235 m³/h	**Distancia mínima de la encimera de gas**	650 mm
Potencia motor	115 W	**Distancia mínima de la encimera eléctrica**	650 mm

	Capacidad de aspiración (IEC 61591) [m³/h]	Rumorosidad (IEC 60704-2-13) [dBA]
Velocidad 1	115	52
Velocidad 2	160	59

Velocidad 3	225	68

Prestaciones/Etiqueta energética

Consumo anual (AEChood)	71 kWh/a
Clase eficiencia energética (EEC)	D
Eficiencia Fluidodinámica (FDE)	8,1
Clase de eficiencia fluido dinámico (FDEC)	E
Clase de eficiencia de iluminación (LE)	9 lux/W
Eficiencia de iluminación (LEC)	E
Eficiencia de filtrado de grasa (GFE)	55,1 %
Clase de eficiencia de filtrado de grasa (GFEC)	E
Flujo de aire a la velocidad mínima (Qmin)	115 m³/h
Flujo de aire a la máxima potencia (Qmax)	225 m³/h
Emisiones sonoras en el aire ponderadas por el valor A en su ajuste mínimo de utilización normal:(SPEmin)	52 dBA
Emisiones sonoras en el aire ponderadas por el valor A en su ajuste máximo de utilización normal: (SPEmax)	68 dBA
Factor aumento de tiempo (F)	1,7
Índice de eficiencia energética primera cavidad	91,6
Caudal de aire medido en el mejor punto de eficiencia (Qbep)	125 m³/h
Presión de aire medida en el mejor punto de eficiencia (Qbep)	244 Pa
Entrada de potencia eléctrica medida en el mejor punto de eficiencia (Wbep)	105 W
Potencia normal sistema de luz (Wl)	8 W
Iluminación media sobre la superfície de cocción	70 lux
Nivel de potencia acústica más alta (Lwa)	68 dBA

Conexión eléctrica

Datos nominales de conexión eléctrica	123 W
Tensión	220-240 V
Frecuencia (Hz)	50 Hz
Longitud del cable de alimentación	1000 mm

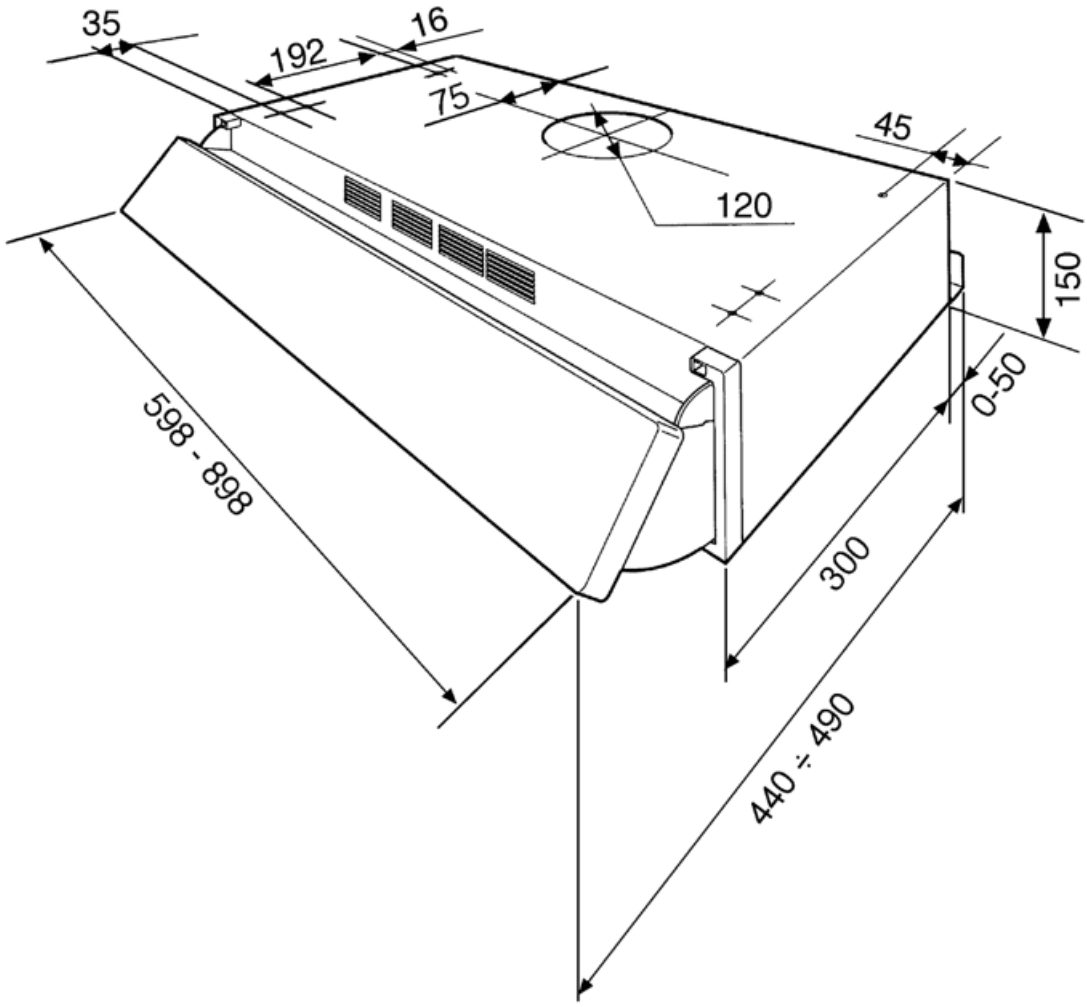
35
192
16
75
45
120
150
0-50
598 - 898
300
440 ÷ 490

Accesorios Compatible

KITFC31

Charcoal filters round Kit 1 piece

Symbols glossary

Filtros de grasa: los filtros de grasa purifican el aire de las grasas de cocción. Son fácilmente extraíbles para su limpieza periódica.

Luz: las campanas están equipadas con lámparas LED. La luz se puede encender independientemente del ventilador de succión y, por lo tanto, permite que se ilumine la superficie de trabajo.