KSET51E2

Famiglia	Cappa
Tipologia	Integrata a vista
Design	Telescopica
Filtraggio	A espulsione
Materiale	Materiale Verniciato
Codice EAN	8017709309077
Larghezza cappa	50 cm
Estetica	Universale
Colore	Silver
Finitura	Silver
Colore serigrafia	Nero
Logo	Serigrafato



Comandi

Regolazione comandi	Slider

Programmi / Funzioni

N° velocità	3

Caratteristiche Tecniche

N° di luci	2	**N° di filtri**	2
Tipo di Luce	LED	**Filtri antigrasso**	Alluminio
Potenza luce	4 W	**Diametro imbocco motore**	120 mm
Capacità massima d'aspirazione in modalità libera (P0)	315 m³/h	**Distanza minima installazione da piano cottura gas**	650 mm
Potenza motore	125 W	**Distanza minima installazione da piano cottura elettrico**	450 mm

	Capacità d'aspirazione (IEC 61591) [m³/h]	Rumorosità (IEC 60704-2-13) [dBA]
Velocità 1	180	57

Velocità 2	220	62
Velocità 3	310	67

Dotazione accessori Inclusi



Filtri carbone	Sì

Prestazioni / Etichetta Energetica



Efficienza di consumo annuale (AEC)	70 kWh/a
Classe di efficienza energetica (EEC)	D
Efficienza fuido dinamica (FDE)	8.1
Classe di efficienza fluido dinamica (FDEC)	E
Efficienza di illuminazione (LE)	13 lux/W
Classe di efficienza di illuminazione (LEC)	D
Efficienza di filtraggio grassi (GFE)	75.1 %
Classe di efficienza filtraggio grassi (GFEC)	C
Portata d'aria alla velocità minima (Qmin)	180 m³/h
Portata d'aria alla velocità massima (Qmax)	310 m³/h
Emissione ponderata di potenza acustica alla velocità minima (SPEmin)	57 dBA
Emissione ponderata di potenza acustica alla velocità massima (SPEmax)	67 dBA
Fattore di aumento del tempo (F)	1.7
Indice di efficienza energetica	91.4
Portata d'aria misurata nella condizione di massima efficienza (Qbep)	164 m³/h
Pressione d'aria misurata nella condizione di massima efficienza (Pbep)	183 Pa
Potenza elettrica assorbita nella condizione di massima efficienza (Wbep)	103 W
Potenza nominale del sistema di illuminazione (WL)	8 W
Illuminazione media del sistema di illuminazione sul piano di cottura (Emiddle)	100 lux
Livello sonoro nella configurazione più elevata (Lwa)	67 dBA

Collegamento Elettrico

Dati nominali di collegamento elettrico	133 W	**Lunghezza cavo di alimentazione**	1000 mm
Tensione	220-240 V	**Spina**	(F;E) Schuko
Frequenza	50 Hz		

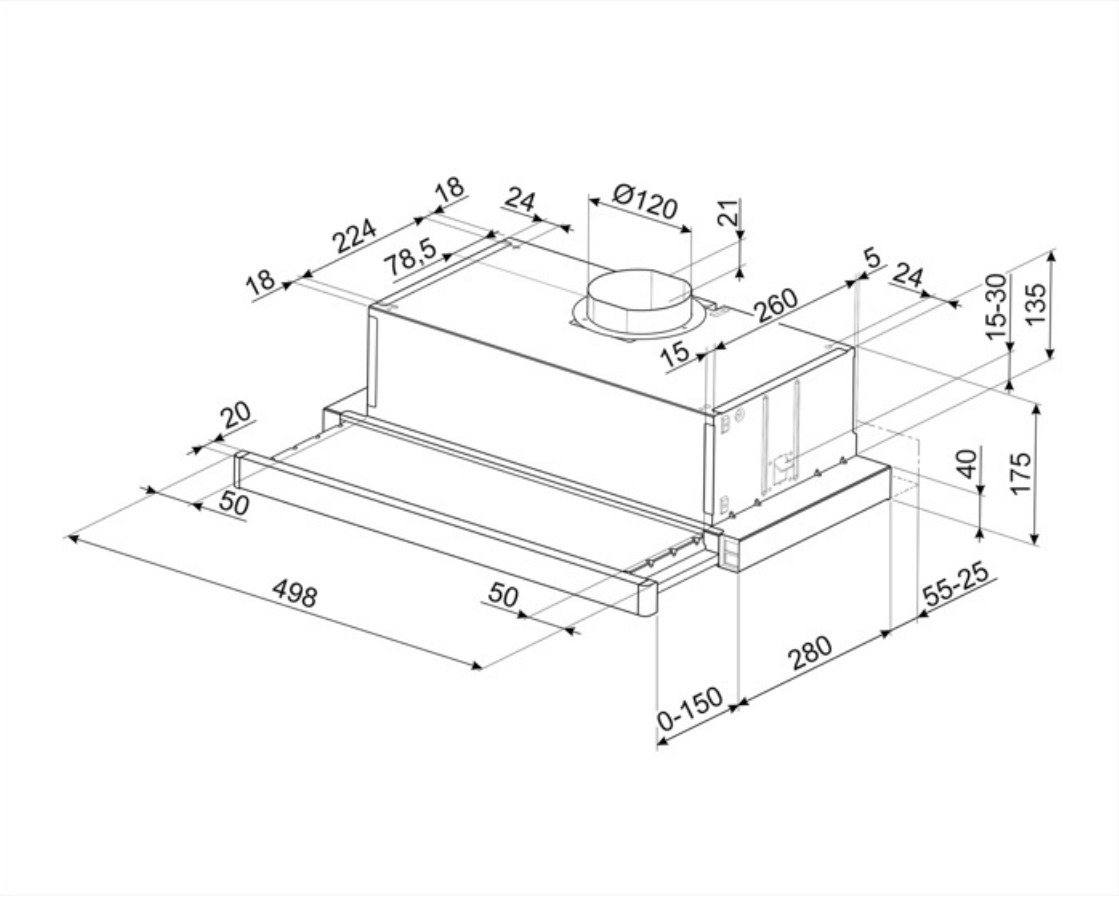

Glossario simboli



Filtri antigrasso: I filtri antigrasso depurano l'aria dai grassi della cottura. Sono facilmente smontabili per la loro pulizia periodica.



Filtri a carbone attivo: I filtri a carboni attivi permettono di rendere a ricircolo la funzione della cappa, garantendo una perfetta eliminazione degli odori.



Luce: Le cappe sono dotate di lampade a LED. La luce può essere accesa indipendentemente dalla ventola di aspirazione e consentire, così, di illuminare il piano di lavoro.

