KSET61E

Família	Exaustor
Tipo de exaustor	Telescópico
Série	Telescópico
Filtragem	Extração
Material	Esmaltado
Código EAN	8017709208677
Largura	
Design	Universal
Cor	Silver
Cor da serigrafia	Serigrafia em preto
Logótipo	Logótipo serigrafado

Comandos

Comandos	Slider

Programa/ Funções

Níveis de potência	3

Especificações técnicas

Nº de lâmpadas	2
Tipo de iluminação	LEDs
Potência das lâmpadas	4 W
Capacidade máxima de extração livre (P0)	315 m³/h
Potência do motor	145 W
Nº de filtros	2
Filtros antigordura	Alumínio
Diâmetro da conduta de exaustão	150 mm
Distância mínima à placa a gás	650 mm
Distância mínima à placa elétrica	450 mm

	Capacidade de extração m3/h (IEC 61591) [m³/h]	Ruído [dBA]
1° nível de potência	180	53
2° nível de potência	250	61

3° nível de potência	305	67

Acessórios incluídos

Redutor do tubo de extração	Sim

Performance / Etiqueta energética

Consumo anual de energia (CAE exaustor)	89 kWh/a
Classe energética	D
Eficiência da dinâmica dos fluidos (EDF exaustor)	5,6
Classe de eficiência dinâmica dos fluidos	F
Eficiência de iluminação (IE exaustor)	13 lux/W
Classe de eficiência da iluminação	D
Eficiência de filtragem de gorduras	77 %
Classe de eficiência de filtragem de gorduras	C
Valor do fluxo de ar na velocidade mínima	180 m³/h
Valor do fluxo de ar na velocidade máxima	305 m³/h
Nível de potência sonora com ponderação A (em dB) com a regulação de velocidade mínima	53 dBA
Nível de potência sonora com ponderação A (em dB) com a regulação de velocidade máxima	67 dBA
Fator de aumento de tempo	1,8
Índice de eficiência energética do primeiro forno	99,6
Débito de ar medido no ponto de maior eficiência	170 m³/h
Potência elétrica medida no ponto de maior eficiência	150 Pa
Potência elétrica medida no ponto de maior eficiência	126 W
Potência nominal do sistema de iluminação	8 W
Iluminação média produzida pelo sistema de iluminação na superfície de cozedura	100 lux
Nível de ruído na potência mais elevada	67 dBA

Ligação elétrica

Potência elétrica nominal	153 W
Tensão (Volts)	220-240 V
Frequência (Hz)	50 Hz
Comprimento do cabo de alimentação	1500 mm

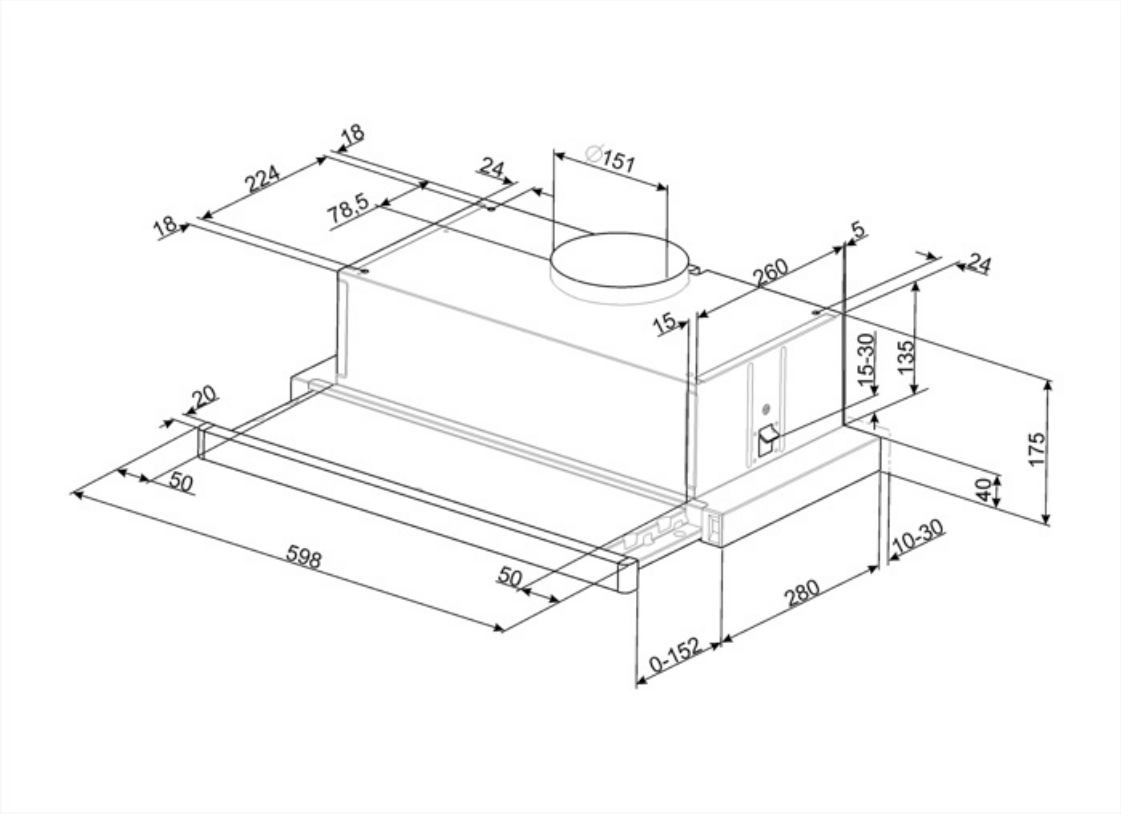
18
224
18
78,5
24
⌀151
5
260
24
15
15-30
135
175
20
50
40
598
50
10-30
280
0-152

Acessórios Compatíveis

KITFC155

Charcoal filters Round Kit 2 pieces

Symbols glossary

Filtros antigordura para remover a gordura que se encontra no vapor produzido enquanto se cozinha.

Exaustores com luz para iluminar a área de trabalho e criar ambiente.