KSET61E2

Produktfamilie	Dunstabzugshaube
Art der Dunstabzugshaube	Flachschirmhaube
Design	Teleskop-Frontauszug
Umluft/Abluftbetrieb	ja
Material	Oberfläche lackiert
EAN-Code	8017709274788
Ästhetik	Neutral
Farbe	Silber
Farbe des Siebdrucks	Schwarz
Markenlogo	Siebdruck

Bedienelemente

Art der Bedienung	Slider-Bedienung

Programme / Funktionen

Anzahl der Leistungsstufen	3

Technische Eigenschaften

Anzahl der Beleuchtungen	2
Art der Beleuchtung	LED
Beleuchtungsleistung	4 W
Luftstrom bei maximaler Geschwindigkeit im freiem Modus (P0)	315 m³/h
Motorleistung	125 W
Anzahl der Fettfilter	2
Art der Fettfilter	Aluminium
Durchmesser für Motoranschluss	120 mm
Min. Sicherheitsabstand zu Gas-Kochfeld	650 mm
Min. Sicherheitsabstand zu Elektro-Kochfeld	450 mm

	Luftstrom der Geschwindigkeiten in m³ (IEC 61591) [m³/h]	**A-bewertete Luftschallemission (IEC 60704-2-13) [dBA]**
Leistungsstufe 1	180	57
Leistungsstufe 2	220	62

Leistungsstufe 3	310	67

Technische Daten / Energielabel

Jährlicher Energieverbrauch (AEChood)	70 kWh/Jahr
Energieeffizienzklasse (auf einer Skala von A+++ bis D)	D
Fluiddynamische Effizienz (FDEhood)	8.1
Klasse für die fluiddynamische Effizienz (FDEhood)	E
Beleuchtungseffizienz (LEhood)	13 lux/W
Beleuchtungseffizienzklasse (LEhood)	D
Fettabscheidegrad (GFEhood)	75.1 %
Klasse für den Fettabscheidegrad (GFEhood)	C
Luftstrom bei minimaler Geschwindigkeit (Qmin)	180 m³/h
Luftstrom bei maximaler Geschwindigkeit (Qmax)	310 m³/h
A-bewertete Luftschallemission bei niedrigster Stufe (SPEmin)	57 dBA
A-bewertete Luftschallemission bei maximaler Stufe (SPEmax)	67 dBA
Zeitverlängerungsfaktor (f)	1.7
Energieeffizienzindex (EEI hood)	91.4
Volumenstrom im Bestpunkt (Qbep)	164 m³/h
Statistischer Druckunterschied im Bestpunkt (Pbep)	183 Pa
Elektrische Eingangsleistung im Bestpunkt (Wbep)	103 W
Beleuchtungsleistung	8 W
Durchschnittliche Ausleuchtung des Arbeitsbereiches (Emiddle)	100 lux
A-bewertete Luftschallemission bei höchster Einstellung (Lwa)	67 dBA

Elektrischer Anschluss

Elektr. Gesamtanschlußwert	133 W
Spannung	220-240 V
Frequenz	50 Hz
Länge Netzkabel	1000 mm

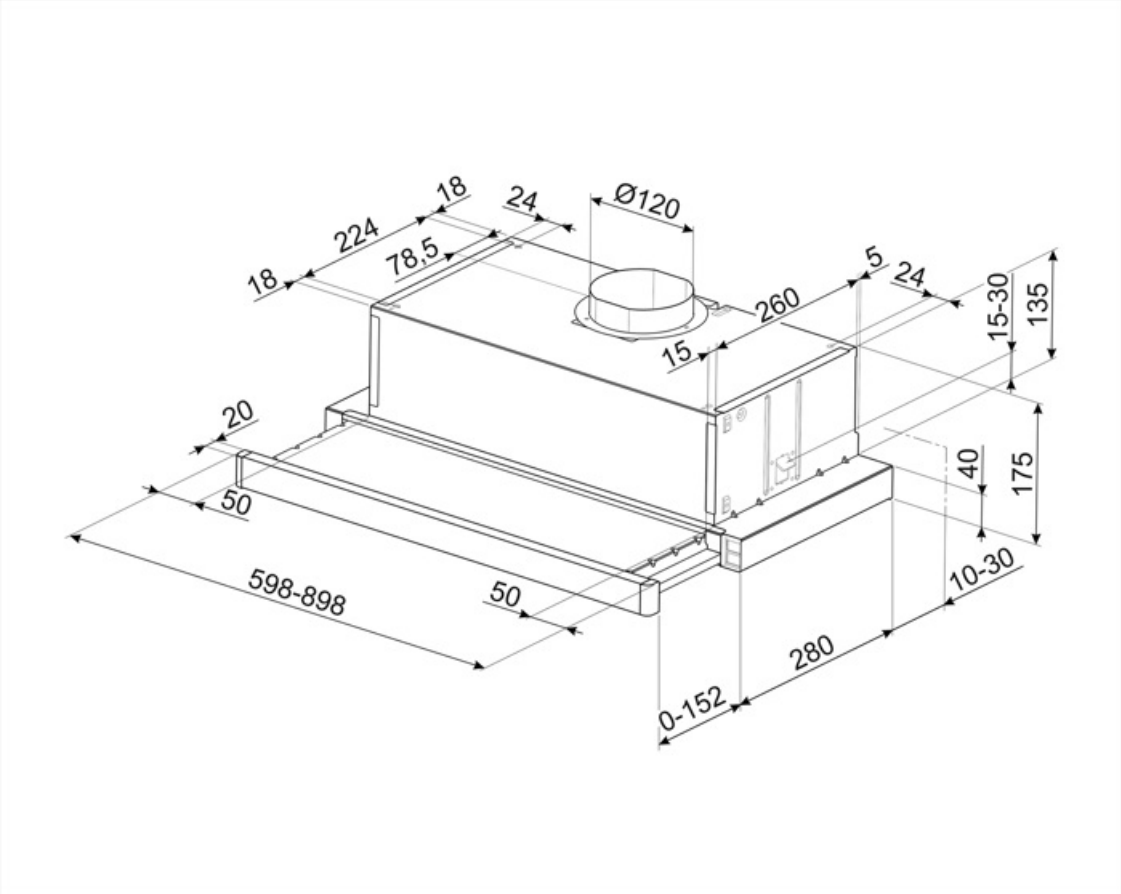
18
24
Ø120
224
78,5
18
5
24
260
15-30
135
15
20
40
175
50
598-898
50
10-30
280
0-152

Kompatibel Zubehör

KITFC6191

Aktivkohlefilter, rund, 2 St.

Symbols glossary

Fettfilter: damit werden Fette und Öle beim Garen aus dem aufsteigenden Wasserdampf herausgefiltert

Beleuchtung: für eine Ausleuchtung des Kochbereiches beim Garen oder zur Ambientebeleuchung