# KSET666XE

| | |
|---|---|
| **Οικογένεια προϊόντων** | Απορροφητήρας |
| **ΤΥΠΟΣ ΑΠΟΡΡΟΦΗΤΗΡΑ** | Συρόμενος |
| **Design** | Τηλεσκοπικό |
| **Τύπος απορρόφησης** | Με εξαγωγή |
| **Υλικό** | Ανοξείδωτο ατσάλι |
| **Τύπος ατσαλιού** | Βουρτσισμένο |
| **Κωδικός EAN** | 8017709235116 |
| **Πλάτος (mm)** | 60 cm |
| **Αισθητική** | Universal |
| **Χρωμα** | Ασημί |
| **Χρώμα σειρογραφίας** | Μαύρο |
| **Λογότυπος** | Μεταξοτυπία |

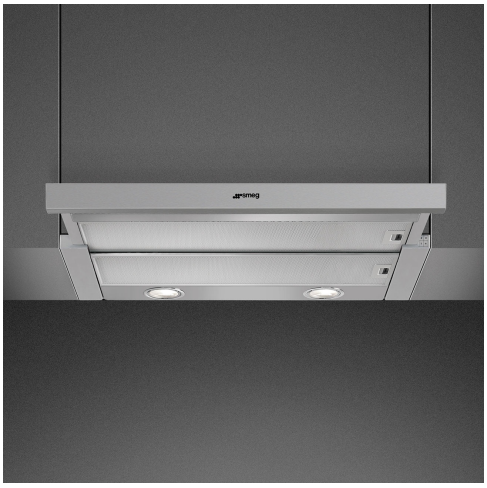

## ΧΕΙΡΙΣΜΟΣ

| | |
|---|---|
| **Χειρισμός** | Πλήκτρα |

## Προγράμματα/Λειτουργίες

| | |
|---|---|
| **Αριθμός ταχυτήτων** | 3 |

## ΤΕΧΝΙΚΑ ΧΑΡΑΚΤΗΡΙΣΤΙΚΑ

| | |
|---|---|
| **Αριθμός λαμπτήρων** | 2 |
| **Τύπος λαμπτήρων** | Led |
| **Ισχύς φωτός** | 2,5 W |
| **Θερμοκρασία φωτισμού (K)** | 3500 K |
| **Μέγιστη απορρόφηση ελεύθερης εξόδου** | 664 m³/h |
| **Ισχύς μοτέρ** | 200 W |

| | |
|---|---|
| **Αριθμός φίλτρων** | 2 |
| **Φίλτρα συγκράτησης λίπους** | Αλουμίνιο |
| **Διάμετρος εξόδου** | 150 mm |
| **Ελάχιστη απόσταση από εστία αερίου** | 650 mm |
| **Ελάχιστη απόσταση από εστία ηλεκτρική** | 430 mm |
| **Ανεπίστροφη βαλβίδα** | Ναι |

| | **Ρυθμός εξαγωγής IEC 61591 [m³/h]** | **Επίπεδο θορύβου IEC 60704-2-13 [dBA]** |
|---|---|---|
| ΤΑΧΥΤΗΤΑ 1 | 256 | 46 |
| ΤΑΧΥΤΗΤΑ 2 | 377 | 55 |

| | | |
|---|---|---|
| ΤΑΧΥΤΗΤΑ 3 | 647 | 67 |

## ΠΕΡΙΛΑΜΒΑΝΟΜΕΝΑ ΑΞΕΣΟΥΑΡ

| | |
|---|---|
| **Συστολή σωλήνα από 15 στα 12,5εκ.** | Ναι |

## ΣΗΜΑΝΣΗ ΑΠΟΔΟΣΗΣ / ΕΝΕΡΓΕΙΑΣ

| | |
|---|---|
| **Ετήσια Απόδοση Κατανάλωσης** (AEChood) | 39 kWh/a |
| **ΕΝΕΡΓΕΙΑΚΗ ΚΛΑΣΗ** (EEC) | A |
| **Δυναμική Απόδοση Ρεύματος Αέρα** (FDE) | 33,5 |
| **Κλάση απόδοσης δυναμικής ρευμάτων αέρος** (FDEC) | A |
| **Απόδοση φωτισμού** (LE) | 29 lux/W |
| **Κατηγορία απόδοσης φωτισμού** (LEC) | A |
| **Απόδοση φιλτραρίσματος λίπους** (GFE) | 66 % |
| **Κατηγορία απόδοσης φιλτραρίσματος λίπους** (GFEC) | D |
| **Ροή αέρα στις ελάχιστες στροφές** (Qmin) | 256 m³/h |
| **Ροή αέρα στις μέγιστες στροφές** (Qmax) | 647 m³/h |
| **Εκπομπή θορύβου με στάθμιση A στον αέρα στις ελάχιστες στροφές** (SPEmin) | 46 dBA |
| **Εκπομπή θορύβου με στάθμιση A στον αέρα στις μέγιστες στροφές** (SPEmax) | 67 dBA |
| **Συντελεστής αύξησης χρόνου** (F) | 1,00 |
| **Μετρημένος ρυθμός ροής αέρα στο σημείο βέλτιστης απόδοσης** (Qbep) | 336 m³/h |
| **Μετρημένη πίεση αέρα στο σημείο βέλτιστης απόδοσης** (Pbep) | 434 Pa |
| **Μετρημένη ηλεκτρική ισχύς εισόδου στο σημείο βέλτιστης απόδοσης** (Wbep) | 121 W |
| **Ονομαστική κατανάλωση ισχύος του συστήματος φωτισμού** (WL) | 5 W |
| **Μέσος φωτισμός στην επιφάνεια μαγειρέματος** (Emiddle) | 145 lux |
| **Επίπεδο θορύβου στην υψηλότερη ρύθμιση** (Lwa) | 67 dBA |

## ΗΛΕΚΤΡΙΚΗ ΣΥΝΔΕΣΗ

| | |
|---|---|
| **Ονομαστική ισχύς** | 205 W |
| **Τάση** | 220-240 V |
| **Συχνότητα** (Hz) | 50-60 Hz |
| **Μήκος καλωδίου τροφοδοσίας** | 1500 mm |

## Προαιρετικά αξεσουάρ

| | |
|---|---|
| **Φίλτρο άνθρακα** | KITFC400 |
| **Απομακρυσμένος έλεγχος** | No |
| **Έξοδος εξαερισμού** | No |

**Επέκταση καμινάδας** Νο

**Ανεπίστροφη βαλβίδα** Ναι

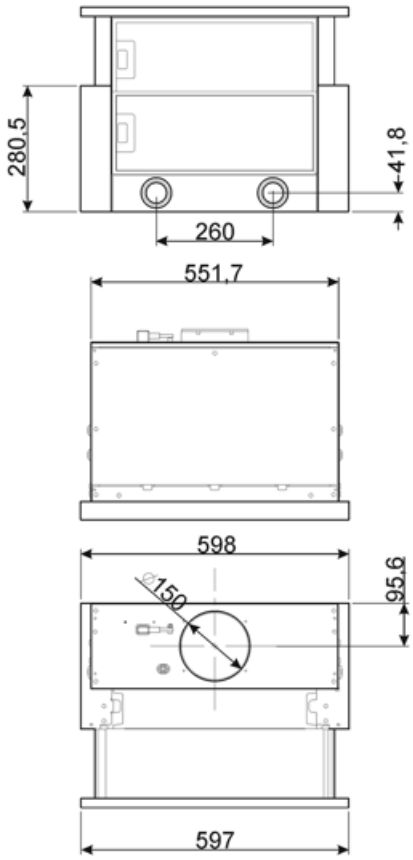


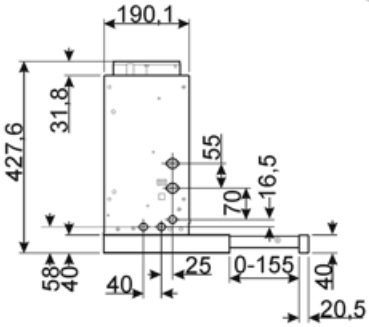


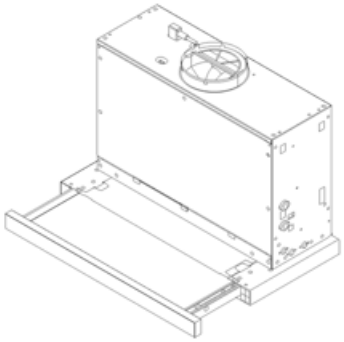

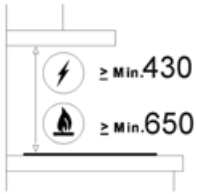

## Compatible Accessories

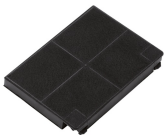

**KITFC400**

Φίλτρα άνθρακα Kit 2 τεμαχίων

## Symbols glossary

Φίλτρα: Το μοντέλο διαθέτει φίλτρα που βοηθούν στην αφαίρεση του λίπους από τον ατμό που προέρχεται από τα τηγάνια κατά τη διάρκεια του μαγειρέματος.

Φώτα: Όλοι οι απορροφητήρες κουζίνας διαθέτουν φώτα για να φωτίζουν το χώρο μαγειρέματος ή να βελτιώνουν την ατμόσφαιρα της κουζίνας.

Energy efficiency class A