KSET66VB



Kategoria e produktit	Aspiratori
Lloji i aspiratorit	Gjysmë aspirator i integruar
Dizajn	Teleskopik
Thithja	Nxjerrja
Materiali	Inoks
Kodi EAN	8017709199432
Gjerësia e aspiratorit	60 cm
Estetika	Universal
Ngjyra	Inoks
Serigraphy colour	Black
Logo	Silk screen

Kontrollet

Cilësimi i kontrollit	Slider

Programi / funksionet

Numri i shpejtësive	3

Veçoritë teknike

Numri i dritave	2	**Numri i filtrave**	1
Lloji i dritës	Halogjen	**Filtra kundër yndyrës**	Alumin
Fuqia e dritës	20 W	**Tubit i ventilimit**	150 mm
Kapaciteti maksimal i daljes së lirë	660 m³/h	**Valvul pa kthim**	Po
Fuqia e motorit	205 W		

	Shkalla e nxjerrjes IEC 61591 [m³/h]	**Niveli i zhurmës IEC 60704-2-13 [dBA]**
Shpejtësia 1	300	48
Shpejtësia 2	400	59
Shpejtësia 3	615	65

Etiketa e performancës/energjisë



Konsumi i efikasitetit vjetor (Aspirator AEC)	106 kWh/a
Klasa e efikasitetit të energjisë (EEC)	C
Efikasiteti i dinamikës se lëngjeve (FDE)	20.68
Efikasiteti i dinamikës se lëngjeve (FDEC)	C
Efikasiteti i ndriçimit (LE)	16.4 lux/W
Klasa e efikasitetit të ndriçimit (LEC)	C
Efikasiteti i filtrimit të yndyrës (GFE)	76 %
Klasa e efikasitetit të filtrimit të yndyrës (GFEC)	C
Rrjedha e ajrit në shpejtësi minimale (Qmin)	300 m³/h
Rrjedha e ajrit në shpejtësi maksimale (Qmax)	615 m³/h
Emetimi i fuqisë së tingullit akustik me peshë A në ajër në shpejtësi minimale (SPEmin)	48 dBA
Emetimi i fuqisë së tingullit akustik me peshë A në ajër me shpejtësi maksimale (SPEmax)	65 dBA
Faktori i rritjes së kohës (F)	2.00
Shkalla e matur e rrjedhës së ajrit në pikën më të mirë të efikasitetit (Qbep)	339 m³/h
Presioni i matur i ajrit në pikën më të mirë të efikasitetit (Pbep)	369 Pa
Futja e matur e energjisë elektrike në pikën më të mirë të efikasitetit (Wbep)	168 W
Konsumi nominal i energjisë i sistemit të ndriçimit (WL)	40 W
Ndriçimi mesatar i dritës në sipërfaqen e gatimit (Emiddle)	655 lux
Niveli i fuqisë së zërit në cilësimin më të lartë (Lwa)	65 dBA

Lidhja elektrike

Vlerësimi i lidhjes elektrike	245 W
Rryma	1 A
Tensioni	220-240 V
Frekuenca (Hz)	50-60 Hz
Gjatësia e kabllos së furnizimit me energji elektrike	1000 mm
Tapë	Jo

Gjithashtu e disponueshme

Alternative colours available	Black, Stainless steel, Silver Glass
Available colours	KSET66VN-KSET66-KSET66VS

Aksesorë opsionalë

Filtër karboni	KITFC152	**Zgjatim për oxhak aspiratori**	No
Komandim nga distanca	No		

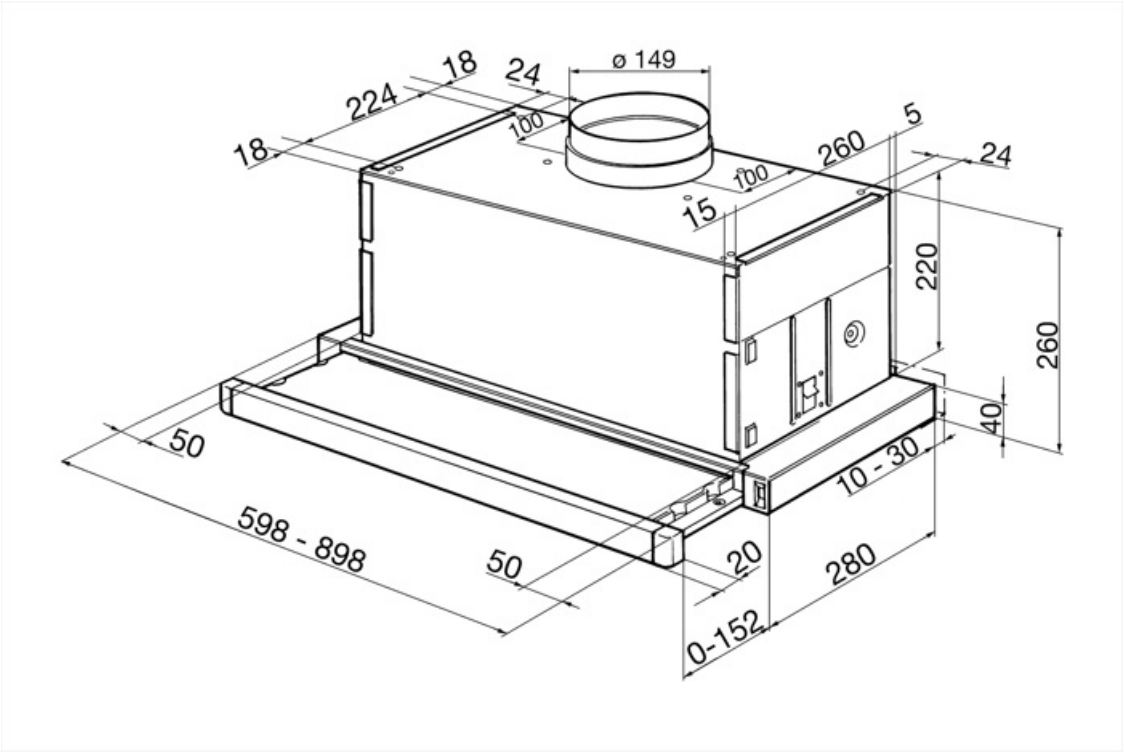

Symbols glossary



KUNDËR YNDYRËS: Ky model ka filtra që ndihmojnë në heqjen e yndyrës për shkak të avullit që del nga tiganët gjatë gatimit.



Dritat: Të gjithë aspiratorët e gatimit kanë drita për të ndriçuar zonën e gatimit ose për të përmirësuar ambientin e kuzhinës.

