KSET900HXE

Familia	Campana
Tipo Campana	Integrada a la vista
Diseño	Telescopica
Filtración	Extracción
Control electrónico	Sí
Material	Acero inoxidable
Tipo de inox	Cepillado
Código EAN	8017709205393
Ancho	90 cm
Estética	Universal
Color	Acero inoxidable
Acabado	Satinado
Color serigrafía	Negro
Logo	Serigrafiado

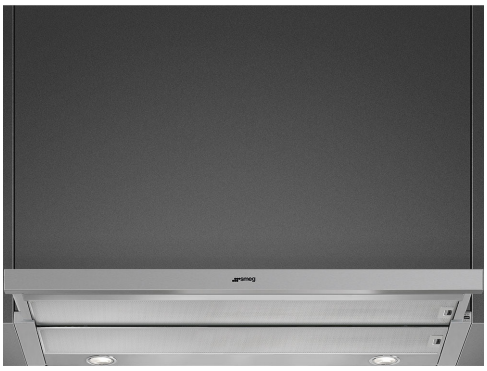

Mandos

Regulación de mandos	Teclas electrónicas

Programas/Funciones

N.° de velocidades	3
Velocidad intensiva	BOOST

Características técnicas

N° de Luces	2	**N° de Filtros**	2
Tipo de Luz	LED	**Filtros antigrasa**	Aluminio
Potencia luz	2 W	**Diámetro embocadura motor**	150 mm
Escala de temperatura de color (° K)	3500 K	**Distancia mínima de la encimera de gas**	650 mm
Capacidad máxima de aspiración en modalidad libre (P0)	610 m³/h	**Distancia mínima de la encimera eléctrica**	500 mm
Potencia motor	220 W	**Válvula de retención**	Sí

	Capacidad de aspiración (IEC 61591) [m³/h]	Rumorosidad (IEC 60704-2-13) [dBA]
Velocidad 1	256	48

Velocidad 2	332	53
Velocidad 3	496	63
Velocidad intensiva	603	68

Equipo accesorios incluidos

Reducción manguera	Sí

Prestaciones/Etiqueta energética

Consumo anual (AEChood)	45 kWh/a
Clase eficiencia energética (EEC)	A
Eficiencia Fluidodinámica (FDE)	30,9
Clase de eficiencia fluido dinámico (FDEC)	A
Clase de eficiencia de iluminación (LE)	29 lux/W
Eficiencia de iluminación (LEC)	A
Eficiencia de filtrado de grasa (GFE)	76 %
Clase de eficiencia de filtrado de grasa (GFEC)	C
Flujo de aire a la velocidad mínima (Qmin)	256 m³/h
Flujo de aire a la máxima potencia (Qmax)	496 m³/h
Flujo de aire en posición reforzada Qboost)	603 m³/h
Emisiones sonoras en el aire ponderadas por el valor A en su ajuste mínimo de utilización normal:(SPEmin)	48 dBA
Emisiones sonoras en el aire ponderadas por el valor A en su ajuste máximo de utilización normal: (SPEmax)	63 dBA
Emisiones sonoras en el aire ponderadas por el valor A en posición ultrarrápida o reforzada: (SPEboost)	68 dBA
Factor aumento de tiempo (F)	0,9
Caudal de aire medido en el mejor punto de eficiencia (Qbep)	336 m³/h
Presión de aire medida en el mejor punto de eficiencia (Qbep)	414 Pa
Entrada de potencia eléctrica medida en el mejor punto de eficiencia (Wbep)	125 W
Potencia normal sistema de luz (Wl)	5 W
Iluminación media sobre la superfície de cocción	145 lux
Nivel de potencia acústica más alta (Lwa)	63 dBA

Conexión eléctrica

Datos nominales de conexión eléctrica	225 W
Frecuencia (Hz)	50-60 Hz

Tensión	220-240 V	**Longitud del cable de alimentación**	1500 mm

Opcionales no incluidos

Filtro de carbón KITFC500

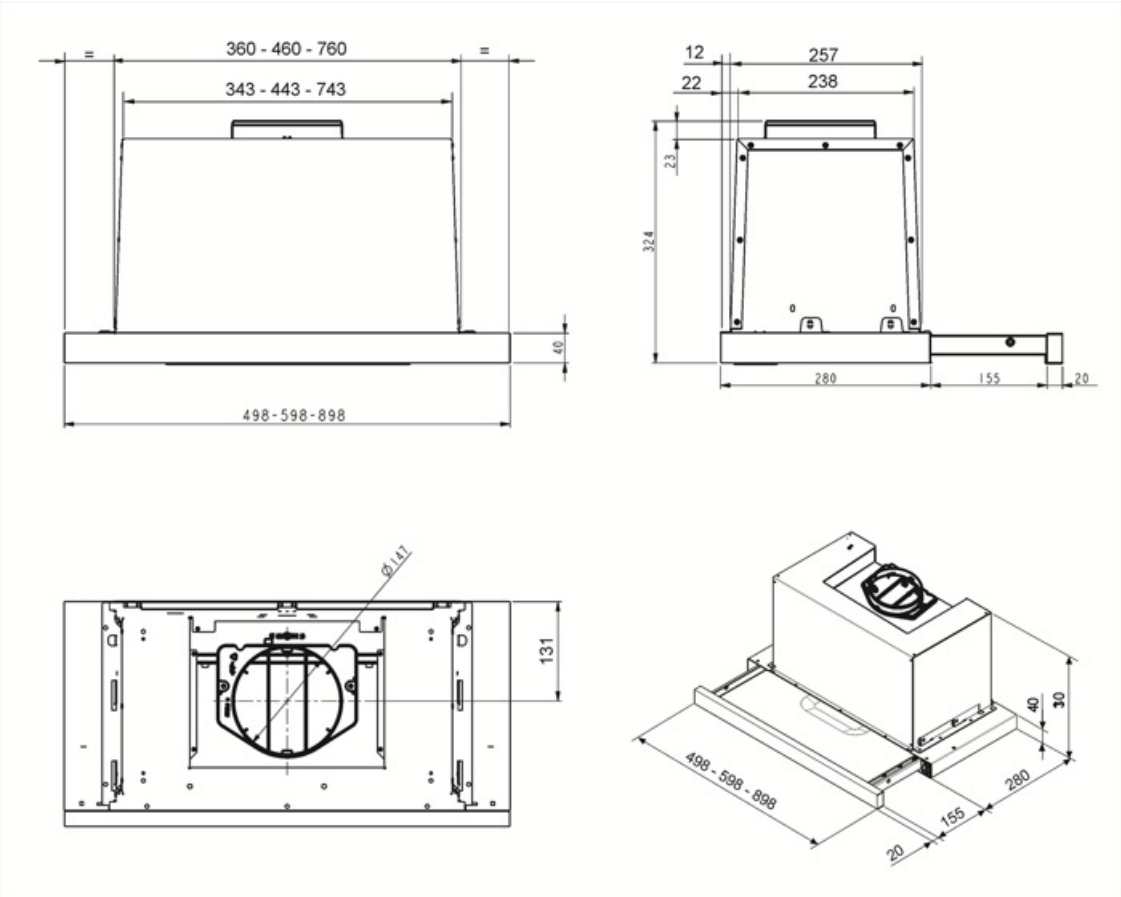

Accesorios Compatible

KITFC500

Filtro carbón activo (2 piezas)

Symbols glossary

Filtros de grasa: los filtros de grasa purifican el aire de las grasas de cocción. Son fácilmente extraíbles para su limpieza periódica.

Luz: las campanas están equipadas con lámparas LED. La luz se puede encender independientemente del ventilador de succión y, por lo tanto, permite que se ilumine la superficie de trabajo.

Energy efficiency class A

Función Turbo: La función Turbo le permite operar la campana a la máxima potencia, para acelerar la eliminación de olores más persistentes.