KSET900XE

Familia	Campana
Tipo Campana	Integrada a la vista
Diseño	Telescopica
Filtración	Extracción
Material	Acero inoxidable
Tipo de inox	Cepillado
Código EAN	8017709205379
Ancho	90 cm
Estética	Universal
Color	Acero inoxidable
Acabado	Satinado
Color serigrafía	Negro
Logo	Serigrafiado

Mandos

Regulación de mandos	Slider

Programas/Funciones

N.° de velocidades	3

Características técnicas

N° de Luces	2	**N° de Filtros**	2
Tipo de Luz	LED	**Filtros antigrasa**	Aluminio
Potencia luz	3 W	**Diámetro embocadura motor**	150 mm
Escala de temperatura de color (° K)	3500 K	**Distancia mínima de la encimera de gas**	650 mm
Capacidad máxima de aspiración en modalidad libre (P0)	600 m³/h	**Distancia mínima de la encimera eléctrica**	500 mm
Potencia motor	175 W	**Válvula de retención**	Sí

	Capacidad de aspiración (IEC 61591) [m³/h]	Rumorosidad (IEC 60704-2-13) [dBA]
Velocidad 1	240	44
Velocidad 2	368	54

Velocidad 3	581	65

Prestaciones/Etiqueta energética

Consumo anual (AEChood)	75 kWh/a
Clase eficiencia energética (EEC)	B
Eficiencia Fluidodinámica (FDE)	21
Clase de eficiencia fluido dinámico (FDEC)	C
Clase de eficiencia de iluminación (LE)	76,1 lux/W
Eficiencia de iluminación (LEC)	A
Eficiencia de filtrado de grasa (GFE)	76 %
Clase de eficiencia de filtrado de grasa (GFEC)	C
Flujo de aire a la velocidad mínima (Qmin)	240 m³/h
Flujo de aire a la máxima potencia (Qmax)	581 m³/h
Emisiones sonoras en el aire ponderadas por el valor A en su ajuste mínimo de utilización normal:(SPEmin)	44 dBA
Emisiones sonoras en el aire ponderadas por el valor A en su ajuste máximo de utilización normal: (SPEmax)	65 dBA
Factor aumento de tiempo (F)	1,2
Índice de eficiencia energética primera cavidad	69,4
Caudal de aire medido en el mejor punto de eficiencia (Qbep)	352 m³/h
Presión de aire medida en el mejor punto de eficiencia (Qbep)	354 Pa
Entrada de potencia eléctrica medida en el mejor punto de eficiencia (Wbep)	165 W
Potencia normal sistema de luz (Wl)	4 W
Iluminación media sobre la superfície de cocción	304 lux
Nivel de potencia acústica más alta (Lwa)	65 dBA

Conexión eléctrica

Datos nominales de conexión eléctrica	215 W
Tensión	220-240 V
Frecuencia (Hz)	50-60 Hz
Longitud del cable de alimentación	1500 mm

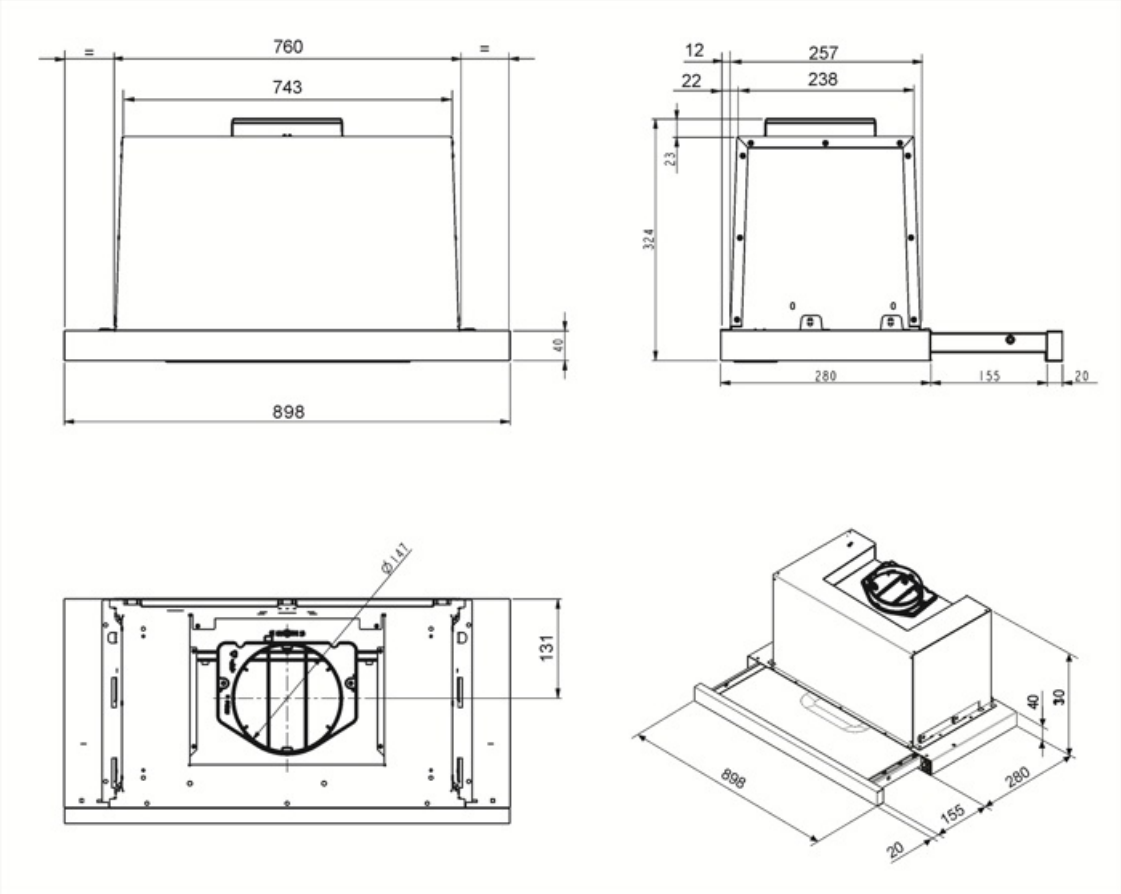
760
743
898
40
12
22
257
238
23
324
280
155
20
Ø141
131
40
30
898
280
155
20

Accesorios Compatible

KITFC500

Filtro carbón activo (2 piezas)

Symbols glossary

Filtros de grasa: los filtros de grasa purifican el aire de las grasas de cocción. Son fácilmente extraíbles para su limpieza periódica.

Luz: las campanas están equipadas con lámparas LED. La luz se puede encender independientemente del ventilador de succión y, por lo tanto, permite que se ilumine la superficie de trabajo.