KSET900XE



משפחת מוצרים	קולט אדים
סוג	(קולט אדים משולב (למחצה
עיצוב	טלסקופי
הוצאה	הוצאה
חומר	נירוסטה
סוג פלדה	מוברש
קוד EAN	8017709205379
רוחב קולט האדים	90 cm
סדרה עיצובית	Universale
צבע	נירוסטה
גימור	סאטין
Serigraphy colour	Black
Logo	Silk screen

למשפחת תנורים

הגדרות בקרות	מחוון

תוכנית / פונקציות

מס' מהירויות	3

מאפיינים טכניים

מס' נורות	2	**מס' מסננים**	2
סוג נורה	LED	**מסננים נגד שומן**	אלומיניום
הספק נורה	3 W	**פתח אוורור**	150 mm
סקלאת טמפרטורה של צבע תאורה (K)	3500 K	**מרחק מינימלי מכיריים גז**	650 mm
קיבולת מרבית של יציאה חופשית	600 m³/h	**מרחק מינימלי מכיריים חשמליות**	500 mm
הספק מנוע	175 W	**שסתום אל-חזור**	כן

	קצב הוצאה IEC 61591 [m³/h]	**רמת רעש** IEC 60704-2-13 [dBA]
קולטי אדים	240	44
קולטי אדים	368	54

קולטי אדים	581	65

תווית חשמל / ביצועים



צריכת יעילות שנתית (AEChood)	75 kWh/a
דרגת יעילות אנרגטית	B
יעילות דינמית נוזלית (FDE)	21
קטגוריית יעילות דינמית נוזלית (FDEC)	C
יעילות תאורה (LE)	76,1 lux/W
קטגוריית יעילות תאורה (LEC)	A
יעילות סינון שומן (GFE)	76 %
קטגוריית יעילות סינון שומן (GFEC)	C
זרימת אוויר במהירות מינימלית (Qmin)	240 m³/h
זרימת אוויר במהירות מקסימלית (Qmax)	581 m³/h
פליטת עוצמת צליל אקוסטית באוויר A **בשקלול במהירות מינימלית** (SPEmin)	44 dBA
פליטת עוצמת צליל אקוסטית באוויר A **בשקלול במהירות מרבית** (SPEmax)	65 dBA
מקדם הארכת זמן (F)	1,2
אינדקס יעילות אנרגטית	69,4
קצב זרימת אוויר נמדד בנקודת היעילות הטובה ביותר (Qbep)	352 m³/h
לחץ אוויר נמדד בנקודת היעילות הטובה ביותר (Pbep)	354 Pa
מבוא הספק חשמל נמדד בנקודת היעילות הטובה ביותר (Wbep)	165 W
צריכת חשמל נקובה במערכת התאורה (WL)	4 W
הארה ממוצעת של התאורה במשטח הבישול (Emiddle)	304 lux
רמת עוצמת צליל בהגדרה הגבוהה ביותר (Lwa)	65 dBA

חיבור חשמלי

דירוג חיבור חשמלי	215 W	**אורך כבל חשמל**	1500 mm
מתח	220-240 V	**תקע**	לא
תדר (Hz)	50-60 Hz		

זמין גם

Alternative colours available	No

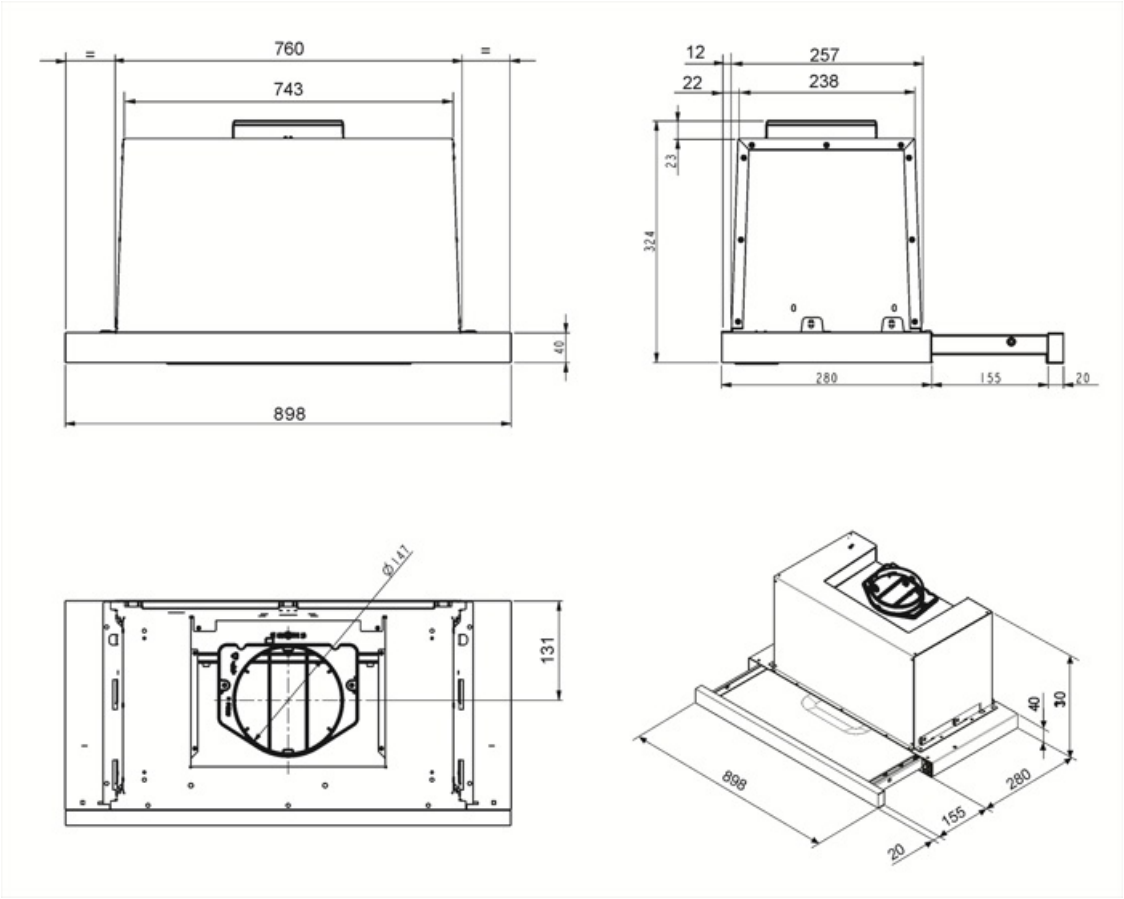
760
743
898
40
12
257
22
238
23
324
280
155
20
Ø147
131
40
30
898
280
155
20

Compatible Accessories



KITFC500

(מסנני פחם עגולים (2 יח' לערכה

Symbols glossary



מסננים: לדגם יש מסננים שמסייעים להסיר שומן מהקיטור שנפלט מהמחבתות במהלך הבישול.



תאורה: כל קולטי האדים של תנורים כוללים נורות שמאירות את אזור הבישול או מוסיפות לאווירה של המטבח.

