KSET999XE

Οικογένεια προϊόντων	Απορροφητήρας
ΤΥΠΟΣ ΑΠΟΡΡΟΦΗΤΗΡΑ	Συρόμενος
Design	Τηλεσκοπικό
Τύπος απορρόφησης	Με εξαγωγή
Υλικό	Ανοξείδωτο ατσάλι
Τύπος ατσαλιού	Βουρτσισμένο
Κωδικός EAN	8017709235123
Πλάτος (mm)	90 cm
Αισθητική	Universal
Χρωμα	Ασημί
Χρώμα σειρογραφίας	Μαύρο
Λογότυπος	Μεταξοτυπία

ΧΕΙΡΙΣΜΟΣ

Χειρισμός	Πλήκτρα

Προγράμματα/Λειτουργίες

Αριθμός ταχυτήτων	3

ΤΕΧΝΙΚΑ ΧΑΡΑΚΤΗΡΙΣΤΙΚΑ

Αριθμός λαμπτήρων	2
Τύπος λαμπτήρων	Led
Ισχύς φωτός	2,5 W
Θερμοκρασία φωτισμού (K)	3500 K
Μέγιστη απορρόφηση ελεύθερης εξόδου	664 m³/h
Ισχύς μοτέρ	200 W

Αριθμός φίλτρων	2
Φίλτρα συγκράτησης λίπους	Αλουμίνιο
Διάμετρος εξόδου	150 mm
Ελάχιστη απόσταση από εστία αερίου	650 mm
Ελάχιστη απόσταση από εστία ηλεκτρική	430 mm
Ανεπίστροφη βαλβίδα	Ναι

	Ρυθμός εξαγωγής IEC 61591 [m³/h]	**Επίπεδο θορύβου IEC 60704-2-13 [dBA]**
ΤΑΧΥΤΗΤΑ 1	256	46
ΤΑΧΥΤΗΤΑ 2	377	55

ΤΑΧΥΤΗΤΑ 3	647	67

ΠΕΡΙΛΑΜΒΑΝΟΜΕΝΑ ΑΞΕΣΟΥΑΡ

Συστολή σωλήνα από 15 στα 12,5εκ.	Ναι

ΣΗΜΑΝΣΗ ΑΠΟΔΟΣΗΣ / ΕΝΕΡΓΕΙΑΣ

Ετήσια Απόδοση Κατανάλωσης (AEChood)	39 kWh/a
ΕΝΕΡΓΕΙΑΚΗ ΚΛΑΣΗ (EEC)	A
Δυναμική Απόδοση Ρεύματος Αέρα (FDE)	33,5
Κλάση απόδοσης δυναμικής ρευμάτων αέρος (FDEC)	A
Απόδοση φωτισμού (LE)	29 lux/W
Κατηγορία απόδοσης φωτισμού (LEC)	A
Απόδοση φιλτραρίσματος λίπους (GFE)	66 %
Κατηγορία απόδοσης φιλτραρίσματος λίπους (GFEC)	D
Ροή αέρα στις ελάχιστες στροφές (Qmin)	256 m³/h
Ροή αέρα στις μέγιστες στροφές (Qmax)	647 m³/h
Εκπομπή θορύβου με στάθμιση A στον αέρα στις ελάχιστες στροφές (SPEmin)	46 dBA
Εκπομπή θορύβου με στάθμιση A στον αέρα στις μέγιστες στροφές (SPEmax)	67 dBA
Συντελεστής αύξησης χρόνου (F)	1,00
Μετρημένος ρυθμός ροής αέρα στο σημείο βέλτιστης απόδοσης (Qbep)	336 m³/h
Μετρημένη πίεση αέρα στο σημείο βέλτιστης απόδοσης (Pbep)	434 Pa
Μετρημένη ηλεκτρική ισχύς εισόδου στο σημείο βέλτιστης απόδοσης (Wbep)	121 W
Ονομαστική κατανάλωση ισχύος του συστήματος φωτισμού (WL)	5 W
Μέσος φωτισμός στην επιφάνεια μαγειρέματος (Emiddle)	145 lux
Επίπεδο θορύβου στην υψηλότερη ρύθμιση (Lwa)	67 dBA

ΗΛΕΚΤΡΙΚΗ ΣΥΝΔΕΣΗ

Ονομαστική ισχύς	205 W
Τάση	220-240 V
Συχνότητα (Hz)	50-60 Hz
Μήκος καλωδίου τροφοδοσίας	1000 mm
Φις	Όχι

Προαιρετικά αξεσουάρ

Φίλτρο άνθρακα	KITFC400
Έξοδος εξαερισμού	No

Απομακρυσμένος έλεγχος No

Επέκταση καμινάδας No

Ανεπίστροφη βαλβίδα Ναι

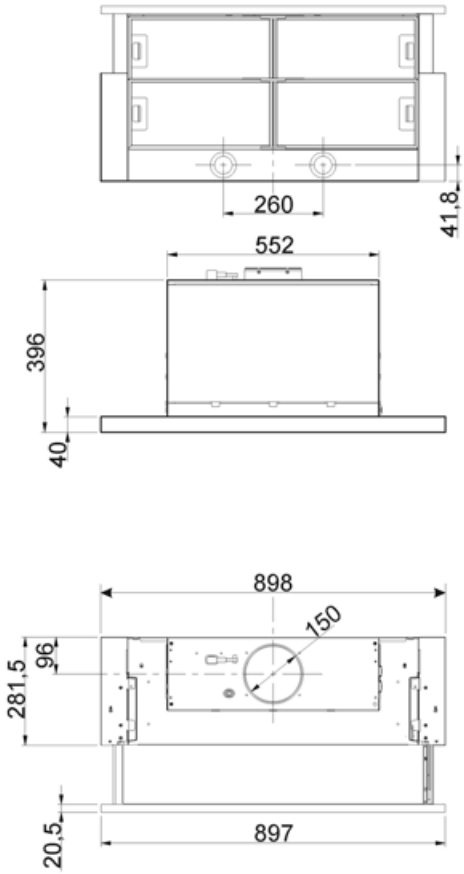

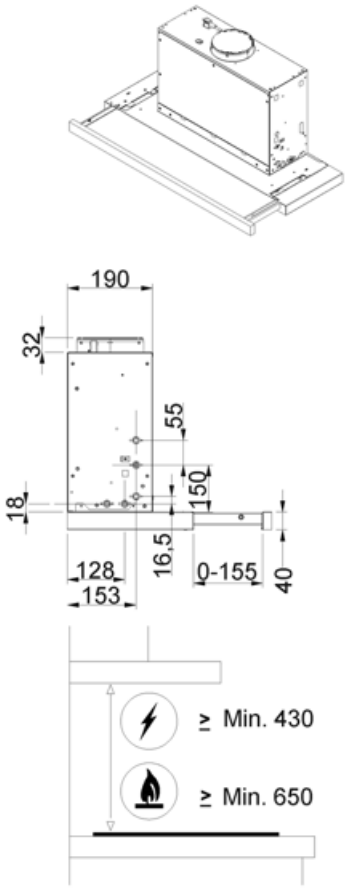

Compatible Accessories

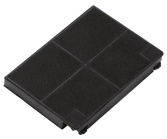

KITFC400

Φίλτρα άνθρακα Kit 2 τεμαχίων

Symbols glossary

Φίλτρα: Το μοντέλο διαθέτει φίλτρα που βοηθούν στην αφαίρεση του λίπους από τον ατμό που προέρχεται από τα τηγάνια κατά τη διάρκεια του μαγειρέματος.

Φώτα: Όλοι οι απορροφητήρες κουζίνας διαθέτουν φώτα για να φωτίζουν το χώρο μαγειρέματος ή να βελτιώνουν την ατμόσφαιρα της κουζίνας.

Energy efficiency class A