KSG52B

Produktfamilie	Dunstabzugshaube
Art der Dunstabzugshaube	Lüfterbaustein
Design	Flächenbündige Montage
Umluft/Abluftbetrieb	ja
Elektronische Steuerung	Ja
Randabsaugung	Ja
Material	Edelstahl + Glas
Art des Edelstahls	Gebürstet
EAN-Code	8017709226176
Ästhetik	Neutral
Farbe	Edelstahl
Oberfläche	Glas
Glasart	Weiß
Farbe des Siebdrucks	Grau
Markenlogo	Siebdruck

Bedienelemente

Art der Bedienung	Elektronische Tasten	**Farbe der LED-Beleuchtung**	Weiß

Programme / Funktionen

Anzahl der Leistungsstufen	3
Intensive Leistungsstufe	BOOST
Timerfunktion	

Technische Eigenschaften

Anzahl der Beleuchtungen	2	**Anzahl der Fettfilter**	1
Art der Beleuchtung	LED	**Art der Fettfilter**	Edelstahl, 7-lagig, geschirspülergeeignet
Beleuchtungsleistung	1 W	**Durchmesser für Motoranschluss**	150 mm
Skala der Licht-Temperatur	4000 °K	**Min. Sicherheitsabstand zu Gas-Kochfeld**	650 mm
Luftstrom bei maximaler Geschwindigkeit im freiem Modus (P0)	750 m³/h	**Min. Sicherheitsabstand zu Elektro-Kochfeld**	650 mm
Motorleistung	235 W	**Luftrückschlagklappe**	Ja

	Luftstrom der Geschwindigkeiten in m³ (IEC 61591) [m³/h]	A-bewertete Luftschallemission (IEC 60704-2-13) [dBA]
Leistungsstufe 1	260	49
Leistungsstufe 2	350	57
Leistungsstufe 3	460	64
Intensiv	630	70

Technische Daten / Energielabel

Jährlicher Energieverbrauch (AEChood)	68 kWh/Jahr
Energieeffizienzklasse (auf einer Skala von A+++ bis D)	B
Fluiddynamische Effizienz (FDEhood)	22,6
Klasse für die fluiddynamische Effizienz (FDEhood)	C
Beleuchtungseffizienz (LEhood)	68 lux/W
Beleuchtungseffizienzklasse (LEhood)	A
Fettabscheidegrad (GFEhood)	65,9 %
Klasse für den Fettabscheidegrad (GFEhood)	D
Luftstrom bei minimaler Geschwindigkeit (Qmin)	247 m³/h
Luftstrom bei maximaler Geschwindigkeit (Qmax)	450 m³/h
Luftstrom auf Intensivstufe oder Schnelllaufstufe (Qboost)	592 m³/h
A-bewertete Luftschallemission bei niedrigster Stufe (SPEmin)	47 dBA
A-bewertete Luftschallemission bei maximaler Stufe (SPEmax)	60 dBA
A-bewertete Luftschallemission bei Intensivstufe (SPEboost)	67 dBA
Zeitverlängerungsfaktor (f)	1,00
Energieeffizienzindex (EEI hood)	62,7
Volumenstrom im Bestpunkt (Qbep)	327 m³/h
Statistischer Druckunterschied im Bestpunkt (Pbep)	404 Pa
Elektrische Eingangsleistung im Bestpunkt (Wbep)	153 W
Beleuchtungsleistung	2 W
Durchschnittliche Ausleuchtung des Arbeitsbereiches (Emiddle)	118 lux
A-bewertete Luftschallemission bei höchster Einstellung (Lwa)	60 dBA

Elektrischer Anschluss

Elektr. Gesamtanschlußwert	238 W
Spannung	220-240 V
Frequenz	50-60 Hz
Länge Netzkabel	1000 mm

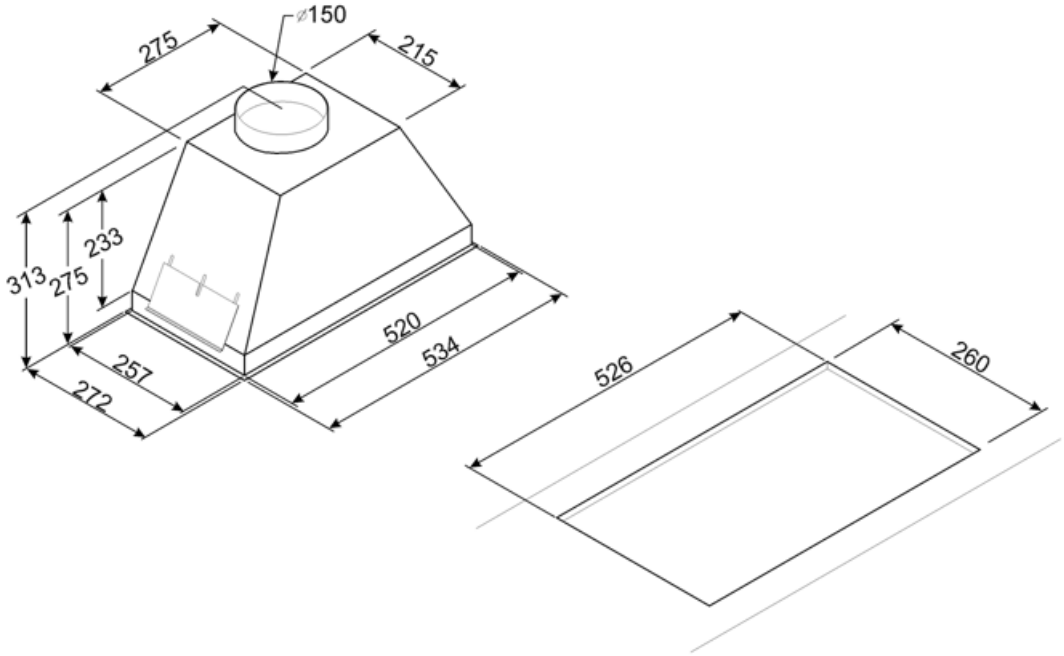
⌀150
275
215
313
275
233
257
272
520
534
526
260

Symbols glossary

Fettfilter: damit werden Fette und Öle beim Garen aus dem aufsteigenden Wasserdampf herausgefiltert

Beleuchtung: für eine Ausleuchtung des Kochbereiches beim Garen oder zur Ambientebeleuchung

Intensiv: Leistungsstufe für eine besonders hohe Luftförderleistung

Automatische Abschaltfunktion nach einer voreingestellten Zeit

Randabsaugung: die stilvolle und zugleich effiziente Absaugung von Kochgerüchen

Benefit (TT)

Dimmering & Tunable lights

Customized lighting with LED lights featuring adjustable intensity and color temperature, from warm to cool tones

Perimetral aspiration

Optimized extraction through the perimeter aspiration system

Perimeter aspiration enhances extraction efficiency by directing vapors along the edges of the panel beneath the filters, optimizing air capture