KSG52B

Famille	Hotte
Type de hotte	Groupe filtrant
Design	Tout intégrable
Type d'aspiration	Evacuation
Contrôle électronique	Oui
Aspiration périmétrale	Oui
Matériau	Inox + Verre
Type d'inox	Brossé
Code EAN	8017709226176
Esthétique	Universel
Couleur	Inox
Finition	Verre
Type de verre	Blanc
Couleur de la sérigraphie	Gris
Logo	Sérigraphié

Commandes

Type de commandes	Touches électroniques	**Couleur des LED**	Blanc

Programmes / Fonctions

Nombre de vitesses	3
Vitesse intensive	BOOST
Option de programmation de la durée	

Technologie

Nombre de lampes	2
Type d'éclairage	LED
Puissance de l'éclairage	1 W
Température de Couleur de la lumière (°K)	4000 °K
Capacité d'aspiration à l'air libre (P0)	750 m³/h
Puissance du moteur	235 W

Nombre de filtres	1
Filtres anti-graisses	Inox 7 couches
Diamètre de sortie du moteur	150 mm
Distance minimale d'installation au dessus d'une table de cuisson gaz	650 mm
Distance minimale d'installation au dessus d'une table de cuisson électrique	650 mm
Clapet anti-retour	Oui

	Capacité d'aspiration (IEC 61591) [m³/h]	Niveau sonore (IEC 60704-2-13) [dBA]
Vitesse 1	260	49
Vitesse 2	350	57
Vitesse 3	460	64
Vitesse intensive	630	70

Performance / Etiquette Energétique

Consommation d'énergie annuelle (AEC)	68 kWh/a
Classe d'efficacité énergétique	B
Efficacité fluidodynamique (FDE)	22.6
Classe d'efficacité fluidodynamique	C
Efficacité lumineuse (LE)	68 lux/W
Classe d'efficacité lumineuse	A
Efficacité de filtration des graisses	65.9 %
Classe d'efficacité de filtration des graisses	D
Débit d'air à la vitesse minimale	247 m³/h
Débit d'air à la vitesse maximale (Qmax)	450 m³/h
Débit d'air en mode intensif ou "boost"	592 m³/h
Emission acoustique de l'air pondérée à la vitesse minimale (SPEmin)	47 dBA
Emission acoustique de l'air pondérée à la vitesse maximale (SPEmax)	60 dBA
Emission acoustique de l'air pondérée à la vitesse intensive (SPEboost)	67 dBA
Facteur d'augmentation du temps (F)	1.00
Indice d'efficacité énergétique	62.7
Débit d'air mesuré au point de rendement maximal	327 m³/h
Pression d'air mesurée au point de rendement maximal	404 Pa
Puissance électrique à l'entrée mesurée au point de rendement maximal	153 W
Puissance nominale du système d'éclairage	2 W
Eclairement moyen du système d'éclairage sur la surface de cuisson (Emiddle)	118 lux
Niveau de bruit au réglage le plus élevé	60 dBA

Raccordement électrique

Puissance nominale électrique	238 W
Tension	220-240 V
Fréquence	50-60 Hz
Longueur du câble d'alimentation	1000 mm

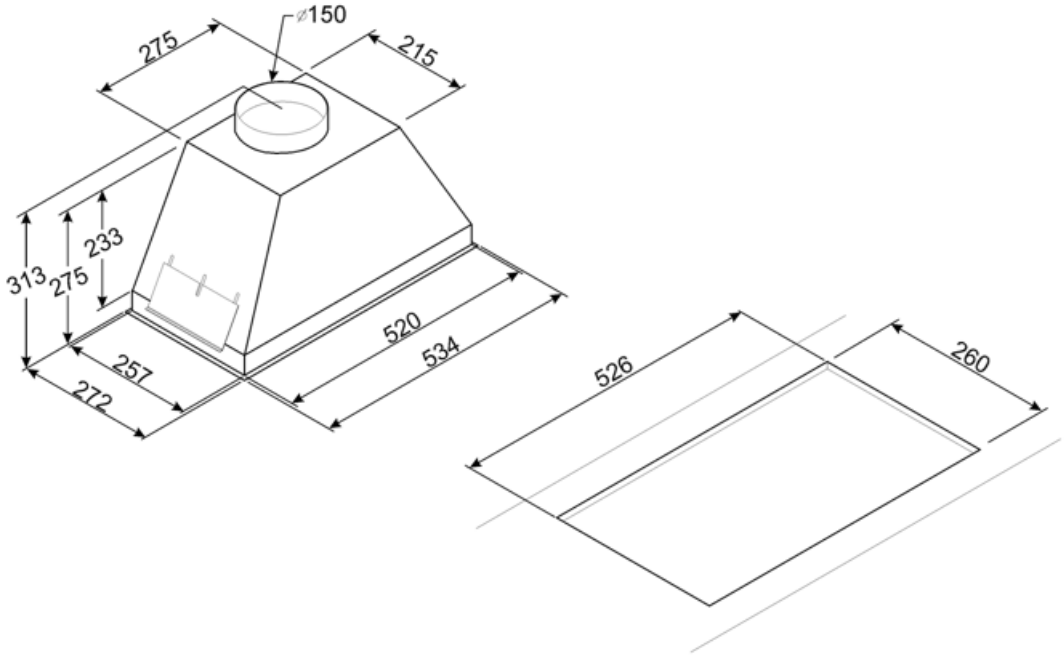
⌀150
275
215
233
313
275
520
534
257
272
526
260

Symbols glossary

Filtres anti-graisses : Ce modèle est équipé de filtres qui permettent d'éliminer les graisses de la vapeur qui s'échappe des casseroles pendant la cuisson.

Eclairage : Les hottes sont équipées de lampes LED. La lumière peut être allumée indépendamment du ventilateur d'aspiration, ce qui permet d'éclairer le plan de travail.

Fonction Turbo : La fonction Turbo permet de faire fonctionner la hotte à puissance maximale, pour accélérer l'élimination des odeurs les plus persistantes.

Arrêt automatique : L'option Arrêt automatique vous permet de programmer le temps d'arrêt de la hotte qui continuera à purifier l'air jusqu'à son arrêt automatique.

Aspiration périmétrale : Ce type d'aspiration est concentré sur la zone périmétrale. En plus d'améliorer l'esthétique de la hotte, en recouvrant les filtres, il permet d'avoir une plus grande surface d'aspiration et d'offrir une aspiration plus silencieuse, limitant les vibrations des filtres.

Benefit (TT)

Dimmering & Tunable lights

Customized lighting with LED lights featuring adjustable intensity and color temperature, from warm to cool tones

Perimetral aspiration

Optimized extraction through the perimeter aspiration system

Perimeter aspiration enhances extraction efficiency by directing vapors along the edges of the panel beneath the filters, optimizing air capture