KSG52B

Famiglia	Cappa
Tipologia	Integrata a gruppo
Design	A scomparsa
Filtraggio	A espulsione
Controllo elettronico	Sì
Aspirazione perimetrale	Sì
Materiale	Inox + Vetro
Tipo Inox	Satinato
Codice EAN	8017709226176
Larghezza cappa	52 cm
Estetica	Universale
Colore	Acciaio Inox
Finitura	Vetro
Tipo vetro	Bianco
Colore serigrafia	Grigio
Logo	Serigrafato

Comandi

Regolazione comandi	Tasti elettronici	**Colore led**	Bianco

Programmi / Funzioni

N° velocità	3
Velocità intensiva	BOOST
Opzioni di programmazione tempo	

Caratteristiche Tecniche

N° di luci	2	**N° di filtri**	1
Tipo di Luce	LED	**Filtri antigrasso**	Inox 7 strati
Potenza luce	1 W	**Diametro imbocco motore**	150 mm
Temperatura di Colore della luce (°K)	4000 °K	**Distanza minima istallazione da piano cottura gas**	650 mm
Capacità massima d'aspirazione in modalità libera (P0)	750 m³/h	**Distanza minima istallazione da piano cottura elettrico**	650 mm
Potenza motore	235 W	**Valvola di non ritorno**	Sì

	Capacità d'aspirazione (IEC 61591) [m³/h]	Rumorosità (IEC 60704-2-13) [dBA]
Velocità 1	260	49
Velocità 2	350	57
Velocità 3	460	64
Velocità Intensiva	630	70

Prestazioni / Etichetta Energetica

Efficienza di consumo annuale (AEC)	68 kWh/a
Classe di efficienza energetica (EEC)	B
Efficienza fuido dinamica (FDE)	22.6
Classe di efficienza fluido dinamica (FDEC)	C
Efficienza di illuminazione (LE)	68 lux/W
Classe di efficienza di illuminazione (LEC)	A
Efficienza di filtraggio grassi (GFE)	65.9 %
Classe di efficienza filtraggio grassi (GFEC)	D
Portata d'aria alla velocità minima (Qmin)	247 m³/h
Portata d'aria alla velocità massima (Qmax)	450 m³/h
Portata d'aria alla velocità intensiva (Qboost)	592 m³/h
Emissione ponderata di potenza acustica alla velocità minima (SPEmin)	47 dBA
Emissione ponderata di potenza acustica alla velocità massima (SPEmax)	60 dBA
Emissione ponderata di potenza acustica alla velocità intensiva (SPEboost)	67 dBA
Fattore di aumento del tempo (F)	1.00
Indice di efficienza energetica	62.7
Portata d'aria misurata nella condizione di massima efficienza (Qbep)	327 m³/h
Pressione d'aria misurata nella condizione di massima efficienza (Pbep)	404 Pa
Potenza elettrica assorbita nella condizione di massima efficienza (Wbep)	153 W
Potenza nominale del sistema di illuminazione (WL)	2 W
Illuminazione media del sistema di illuminazione sul piano di cottura (Emiddle)	118 lux
Livello sonoro nella configurazione più elevata (Lwa)	60 dBA

Collegamento Elettrico

Dati nominali di collegamento elettrico	238 W	**Frequenza**	50-60 Hz

		Lunghezza cavo di alimentazione	1000 mm
Tensione	220-240 V		

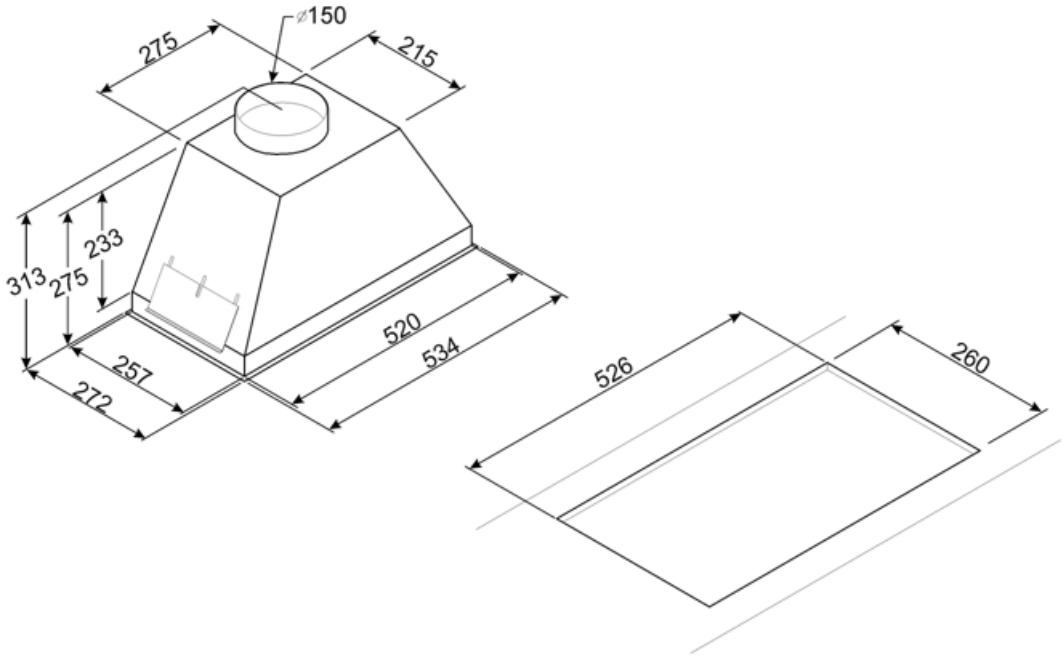

Glossario simboli

Filtri antigrasso: I filtri antigrasso depurano l'aria dai grassi della cottura. Sono facilmente smontabili per la loro pulizia periodica.

Luce: Le cappe sono dotate di lampade a LED. La luce può essere accesa indipendentemente dalla ventola di aspirazione e consentire, così, di illuminare il piano di lavoro.

Funzione Turbo: La funzione Turbo permette di azionare la cappa alla massima potenza, per velocizzare l'eliminazione degli odori più persistenti.

Spegnimento automatico: L'opzione Spegnimento automatico consente di programmare l'orario di disattivazione della cappa che continuerà a purificare l'aria fino a quando si spegnerà automaticamente.

Zona perimetrale: Questo tipo di aspirazione si concentra sulla zona perimetrale. Oltre a migliorare l'estetica della cappa, coprendone i filtri, permette di avere una superficie di aspirazione più ampia e di offrire una maggiore silenziosità, limitando le vibrazioni dei filtri.

Benefit

Luci dinamiche

Illuminazione personalizzata con luce LED a intensità e tonalità regolabili, dalla più calda alla più fredda

Pannello perimetrale

Aspirazione ottimizzata mediante sistema di aspirazione perimetrale

L'aspirazione perimetrale migliora l'efficienza aspirante convogliando i fumi lungo il perimetro del pannello sottostante i filtri, ottimizzando la captazione dell'aria