KSG52B

Família	Exaustor
Tipo de exaustor	de encastre
Série	De encastre
Filtragem	Extração
Controlo eletrónico	Sim
Sistema de filtragem perimetral	Sim
Material	Aço inox e vidro
Tipo de aço inox	Escovado
Código EAN	8017709226176
Design	Universal
Cor	Aço inox
Acabamentos	Vidro
Tipo de vidro	Vidro branco
Cor da serigrafia	Cinzento
Logótipo	Logótipo serigrafado

Comandos

Comandos	Eletrónicos	**Cor dos LEDs**	Brancos

Programa/ Funções

Níveis de potência	3
Potência intensiva	BOOST
Opções de programação do tempo	

Especificações técnicas

Nº de lâmpadas	2	**Nº de filtros**	1
Tipo de iluminação	LEDs	**Filtros antigordura**	Filtro em aço inox 7 camadas
Potência das lâmpadas	1 W	**Diâmetro da conduta de exaustão**	150 mm
Escala de temperatura de cor clara (° K)	4000 °K	**Distância mínima à placa a gás**	650 mm
Capacidade máxima de extração livre (P0)	750 m³/h	**Distância mínima à placa elétrica**	650 mm
Potência do motor	235 W	**Válvula antirretorno**	Sim

	Capacidade de extração m3/h (IEC 61591) [m³/h]	Ruído [dBA]

1° nível de potência	260	49
2° nível de potência	350	57
3° nível de potência	460	64
Potência intensiva	630	70

Performance / Etiqueta energética

Consumo anual de energia (CAE exaustor)	68 kWh/a
Classe energética	B
Eficiência da dinâmica dos fluidos (EDF exaustor)	22.6
Classe de eficiência dinâmica dos fluidos	C
Eficiência de iluminação (IE exaustor)	68 lux/W
Classe de eficiência da iluminação	A
Eficiência de filtragem de gorduras	65.9 %
Classe de eficiência de filtragem de gorduras	D
Valor do fluxo de ar na velocidade mínima	247 m³/h
Valor do fluxo de ar na velocidade máxima	450 m³/h
Valor do fluxo de ar nos modos intensivo ou boost	592 m³/h
Nível de potência sonora com ponderação A (em dB) com a regulação de velocidade mínima	47 dBA
Nível de potência sonora com ponderação A (em dB) com a regulação de velocidade máxima	60 dBA
Nível de potência sonora com ponderação A (em dB) no modo intensivo ou boost	67 dBA
Fator de aumento de tempo	1.00
Índice de eficiência energética do primeiro forno	62.7
Débito de ar medido no ponto de maior eficiência	327 m³/h
Potência elétrica medida no ponto de maior eficiência	404 Pa
Potência elétrica medida no ponto de maior eficiência	153 W
Potência nominal do sistema de iluminação	2 W
Iluminação média produzida pelo sistema de iluminação na superfície de cozedura	118 lux
Nível de ruído na potência mais elevada	60 dBA

Ligação elétrica

Potência elétrica nominal	238 W	**Frequência (Hz)**	50-60 Hz

Tensão (Volts)	220-240 V	**Comprimento do cabo de alimentação**	1000 mm

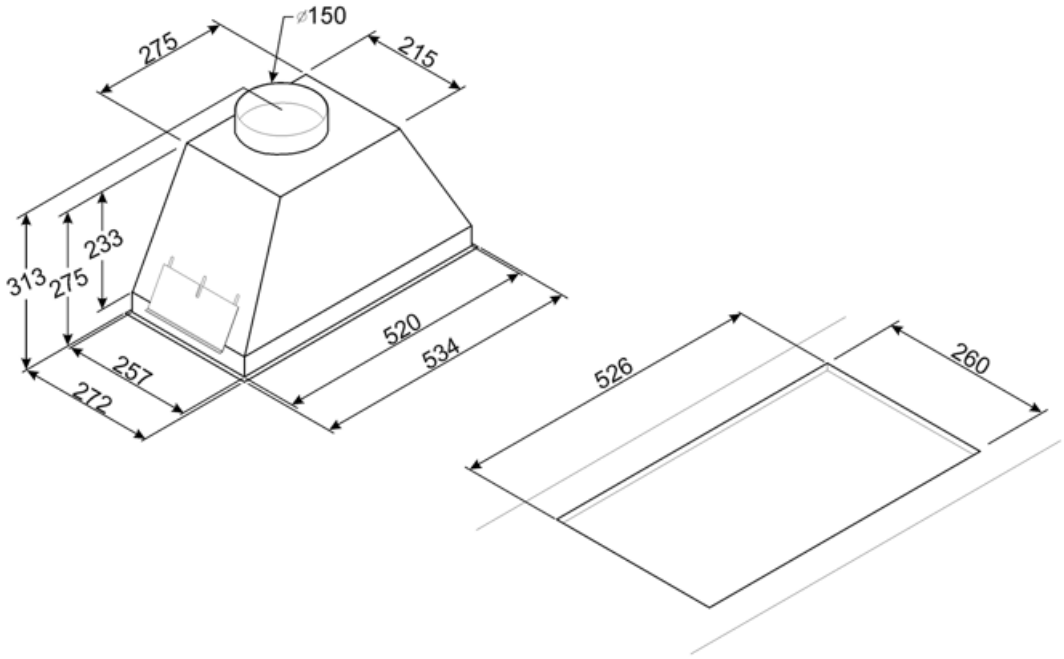

Symbols glossary

Filtros antigordura para remover a gordura que se encontra no vapor produzido enquanto se cozinha.

Programador desligar automaticamente: quando ativado faz com que o extrator fique a funcionar, durante 10 ou 15 min., consoante o modelo, para terminar a renovação do ar após a cocção.

Exaustores com luz para iluminar a área de trabalho e criar ambiente.

Painéis perimetrais: muito eficientes, auxiliam na redução de ruídos.

Intensivo: quando é necessária potência muito elevada para extrair o excesso de fumo e odores.

Benefit (TT)

Iluminação regulável

A iluminação LED personalizável permite-lhe ajustar a intensidade e a temperatura da cor, desde tons quentes a tons frios, para que possa criar a iluminação perfeita para qualquer situação

Aspiração perimetral

Extração optimizada através de um sistema de aspiração perimetral

A aspiração perimetral aumenta a eficiência da extração, direcionando os vapores ao longo do painel por baixo dos filtros, optimizando a captação de ar