KSG6P4X

Produktfamilie	Hætte
Emhættetype	Integreret emhætte
Design	Fuldt indbygget
Udsugning	Uddrivning
Elektronisk styring	Ja
Perimetral aspiration	Ja
Materiale	Rustfrit stål
Type af stål	Børstet
EAN-kode	8017709319366
Hættebredde	60 cm

Æstetik

Æstetik	Universal	**Finish**	Børstet
Farve	Rustfrit stål	**Logo**	Silketryk

Betjeninger

Betjeningsindstillinger	Touch-kontrol baggrundsbelyst Hvid	**Led-farve**	Hvid

Programmer/Funktioner

Antal hastigheder	3
Intensiv hastighed	BOOST
24-timers luftfilter-funktion	24
Timerindstillinger	
Auto-vent 2.0	

Tekniske egenskaber

Antal lamper	2	**Antal filtre**	2
Type af lamper	LED	**Fedtfiltre**	Aluminium
Lys effekt	2.3 W	**Visning af filterudskiftning**	Ja
Dæmpningstilstand	Ja		

Lysfarvetemperaturområde	2700° - 4000° °K
Maksimal kapacitet frit udtag	730 m³/h
Motoreffekt	230 W
Luftudtag	150 mm
Minimumsafstand fra GAS kogeplade	650 mm
Minimumsafstand fra ELEKTRISK kogeplade	650 mm
Kontraventil	Ja

	Udsugningshastighed IEC 61591 [m³/h]	Støjniveau (IEC 60704-2 -13) [dB(A)]
Hastighed 1	265	49
Hastighed 2	360	56
Hastighed 3	484	61
Intensiv hastighed	660	67

Ydeevne/energimærke

B

Årligt effektivitet forbrug (AEChood)	58 kWh/a
Energieffektivitetsklasse (EØF)	B
Fluid Dynamic Efficiency (FDE)	27.9
Fluid Dynamic Efficiency Klasse (FDEC)	B
Belysningens effektivitet (LE)	39.3 lux/W
Belysningens effektivitetsklasse (LEC)	A
Fedtfiltrering effektivitet (GFE)	74.9 %
Fedtfiltrering effektivitetsklasse (GFEC)	D
Luftstrøm ved minimumshastighed (Qmin)	265 m³/h
Luftstrøm ved maksimumshastighed (Qmax)	484 m³/h
Luftstrøm ved boost-hastighed (Qboost)	660 m³/h
Luftbåren, akustisk A-vægtet lydtryks-emission ved minimumshastighed (SPEmin)	49 dB(A)
Luftbåren, akustisk A-vægtet lydtryks-emission ved maksimumshastighed (SPEmax)	62 dB(A)
Luftbåren, akustisk A-vægtet lydtryks-emission ved boost-hastighed (SPEbooster)	67 dB(A)
Strømforbrug i slukket tilstand (Po)	0.49 W
Tid, stigningsfaktor (F)	1.0
Energieffektivitetsindeks for første hulrum	58
Målt luftmængde ved bedste driftspunkt (Qbep)	348 m³/h
Målt lufttryk ved bedste driftspunkt (QBEP)	433 Pa
Målt elektrisk effektoptag ved bedste driftspunkt (Wbep)	150 W
Normal effekt på lys-systemet (Wl)	5 W
Gennemsnitlige oplysning af belysning på kogezonen (Emiddle)	181 lux
Lydeffektniveau på højeste indstilling (LWA)	62 dB(A)

Elektrisk tilslutning

Elektrisk klassificering	235 W	**Frekvens (Hz)**	50-60 Hz
Spænding	220-240 V	**Kabellængde**	1500 mm

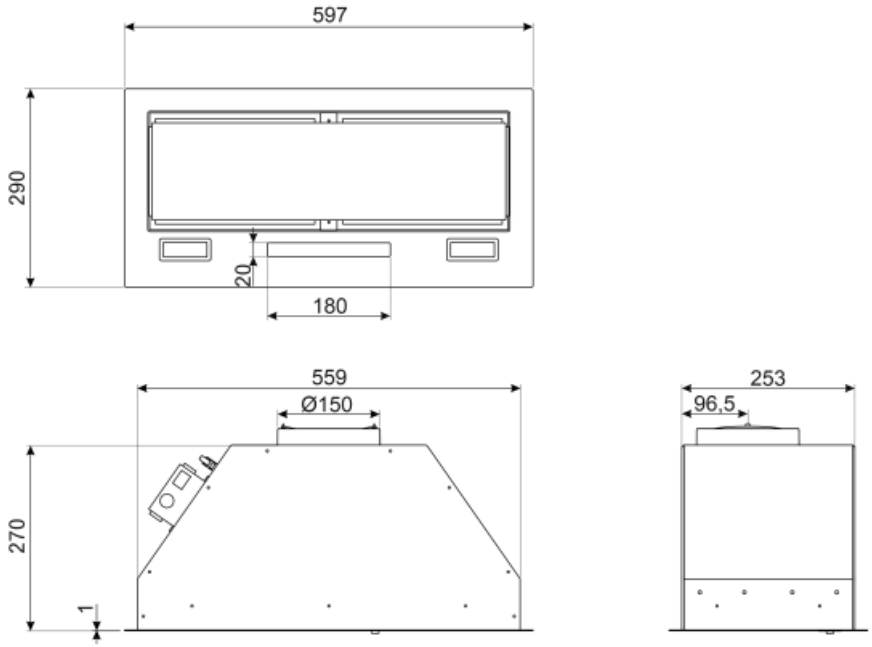

Not included accessories

FLT6

Runde kulfiltre (sæt 2 stykker)

KITALLFC

Universalt Kulfilter Rustfrit stål AISI 304 Filtret kan vaskes i opvaskemaskine på 50 °C (vand og passende opvaskemiddel) for at tørre det puttes det i ovnen på 180°C 25 minutter

Symbols glossary (TT)

24h: Når valgt, genopfrisker denne funktion luften i ca. 10 minutter hver time over en 24-timers periode ved minimumshastighed og et umærkbart støjniveau.

Sluk automatisk: En speciel indstilling, der kører efter endt tilberedning i en forudindstillet tid og derefter automatisk slukkes.

Forbindelse mellem kogeplade og emhætte

Lys: Alle emhætter har lys, der belyser kogeområdet eller tilføjer køkkenets atmosfære.

Intensiv / turboindstilling: når der kræves ekstra hurtig udsugning.

Indstillelig hvid fra varm til kold

Filtre: Modellen har filtre, der hjælper med at fjerne fedt fra dampen, der stammer fra gryderne under tilberedningen.

B: Produktets energiklassificering målt fra A +++ til D / G afhængigt af produktfamilien.

Advarselslys: til at advisere om hvornår det er nødvendigt at skifte filtrene.

Perimeterudsugningspaneler: meget effektiv og hjælper med at reducere støj.

Dæmpede Lys