KSG6P4X

Tuoteryhmä	Liesikupu
Liesituulettimen tyyppi	Integroitava suodattimella varustettu liesituuletin
Design	Täysin integroitava
Tiivistys	Poisto
Elektroninen säätö	Kyllä
Imu koko alueelta	Kyllä
Materiaali	Ruostumaton teräs
Teräksen tyyppi	Harjattu
EAN-koodi	8017709319366
Liesikuvun leveys	60 cm
Estetiikka	Universaali
Väri	Ruostumaton teräs
Pinnan viimeistely	Harjattu
Logo	Silkkipainettu

Säätimet

Säätöasetus	Valkoiset taustavalaistut kosketussäätimet	**LED väri**	Valkoinen

Ohjelma / toiminnot

Nopeusvaihtoehtojen määrä	3
Suurin nopeus	BOOST
24 tunnin puhdistustoiminto	24
Ajastusvaihtoehdot	
Auto-vent 2.0	

Tekniset ominaisuudet

Lamppujen lukumäärä	2	**Suodattimien lkm**	2
Valon tyyppi	LED	**Rasvasuodattimet**	Alumiini
Valon tehokkuus	2.3 W	**Suodattimen vaihtamistarpeen ilmaisin**	Kyllä
Himmennetty tila	Kyllä	**Tuuletusaukko**	150 mm
Valon värin lämpötila-alue	2700 - 4000 K	**Minimietäisyys kaasuliittimestä**	650 mm
Vapaan lähdön enimmäiskapasiteetti	730 m³/h		
Moottorin teho	230 W		

Minimi etäisyys sähköisestä liesituulettimesta	650 mm
Vedonestoventtiili	Kyllä

	Imuteho (IEC 61591) [m³/h]	Äänitaso (IEC 60704-2-13) [dBA]
Nopeus 1	265	49
Nopeus 2	360	56
Nopeus 3	484	61
Suurin nopeus	660	67

Suorituskyky/energiamerkintä

Vuotuinen energiankulutus	58 kWh/a
Energiatehokkuusluokka	B
FDE	27.9
Virran dynaamisen tehokkuuden luokka (FDEC)	B
Valon tehokkuus (LF)	39.3 lux/W
Valon tehokkuus (LEC)	A
Rasvasuodattimen tehokkuus	74.9 %
Rasvasuodattimen tehokkuusluokka (GFEC)	D
Ilmavirta alimmalla nopeudella	265 m³/h
Ilmavirta max nopeudella	484 m³/h
Ilmavirran nopeutin	660 m³/h
Melutaso minimi nopeudella (SPEmin)	49 dBA
Melutaso korkeimmalla tehokkuudella	62 dBA
Airbourne-akustinen A-painotettu ääniteho päästökierrosnopeudella (SPEboost)	67 dBA
aikaa lisäävä tekijä (F)	1.0
Ensimmäisen uunin energiatehokkuusluokka	58
Mitattu ilmavirta tehokkaimmassa tilassa	348 m³/h
Korkeimman tehokkuuden ilmanpaine	433 Pa
Mitattu sähkövirta tehokkaimmalla ohjelmalla	150 W
Valojen normaali tehokkuus	5 W
Keskiarvoinen valaistus keittiötasoilla	181 lux
Melutaso korkeimmalla tehokkuudella	62 dBA

Sähköliitäntä

Sähköliitäntäluokitus	235 W
Jännite	220-240 V
Taajuus	50-60 Hz
Johdon pituus	1500 mm
Sähköpistokkeen tyyppi	Ei

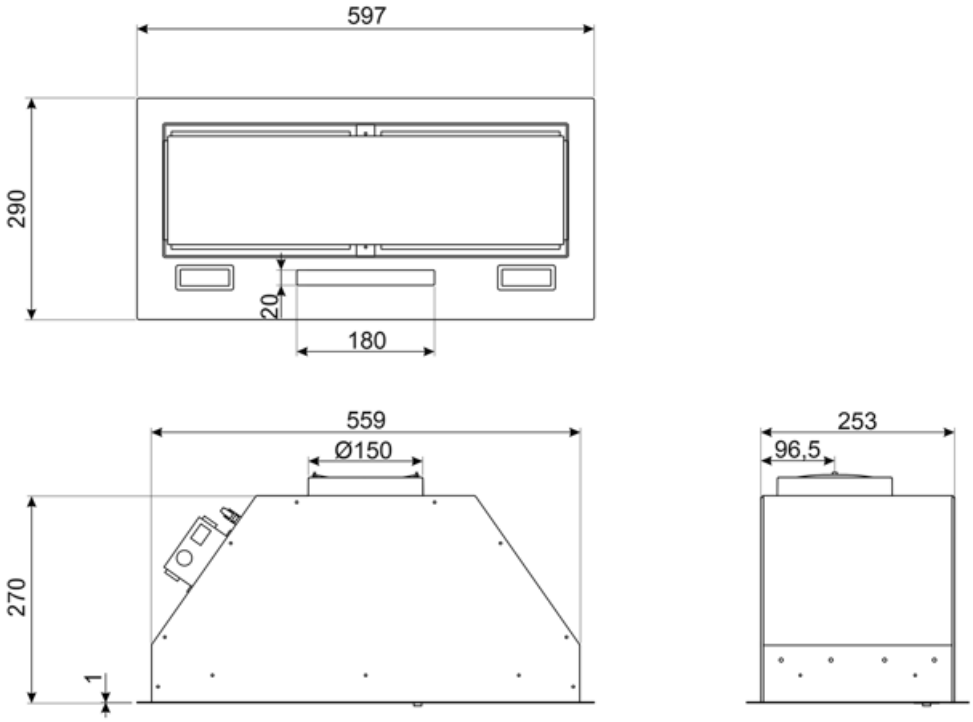
597
290
20
180
559
Ø150
270
1
253
96,5

Compatible Accessories

FLT6

Pyöreät hiilisuodattimet (2 kpl sarjassa)

KITALLFC

Yleishiilisuodatin Ruostumaton teräs AISI 304 Suodatin voidaan pestä astianpesukoneessa 50 °C:ssa (vedellä ja sopivalla pesuaineella) ja kuivata uunissa 180°C:ssa 25 minuutissa

Symbols glossary

24h: Kun tämä toiminto valitaan, se raikastaa ilmaa noin 10 minuutin ajan joka tunti 24 tunnin ajan minimaalisella nopeudella ja miltei kuulumattomasti.

Yhteys tason ja liesituulettimen välillä

Varoitusvalo(t): kertovat, kun suodattimet tulee vaihtaa.

Ympäröivät paneelit: hyvin tehokkaat melun vähentämiseksi.

Teho-/turboasetus: kun tarvitaan erikoisnopeaa poistoa.

Suodattimet: Mallissa on suodattimet, jotka poistavat rasvaa höyrystä, jota keittoastioista kypsennyksen aikana tulee.

Automaattinen sammutus: Eikoisasetus, joka toteutetaan kypsennyksen päätteeksi esiasetetun ajan verran ja sammutetaan sitten automaattisesti.

Himmentimet

Valot: Kaikissa liesituulettimissa on valot kypsennysalueen valaisemiseksi tai keittiön tunnelman lisäämiseksi.

Voidaan säätää lämpimästä kylmään