KSG6P4X



Семейство продуктов	Вытяжка
Тип вытяжки	Встраиваемая вытяжка
Дизайн	Встраиваемая
Режим отвода воздуха	Режим отвода воздуха
Электронное управление	Да
Периметральное всасывание	Да
Материал	Нержавеющая сталь
Тип нержавеющей стали	Матовая
Международный артикул (EAN-код)	8017709319366
Ширина (мм)	60 см
Эстетика	Универсальный
Цвет	Нержавеющая сталь
Отделка	Матовая
Логотип	Шелкография

Управление

Управление	Сенсорное управление с подсветкой белого цвета	**Цвет светодиодной подсветки**	Белый

Программы/ функции

Количество скоростей	3
Интенсивный режим	
Режим 24 часа	
Программирование времени	
Автовентиляция 2.0	

Технические характеристики

Количество ламп подсветки	2	**Количество фильтров**	2
Тип подсветки	Светодиодный	**Жироулавливающие фильтры**	Алюминий
Мощность ламп подсветки	2,3 Вт	**Индикатор загрязнения угольного фильтра**	Да
Регулирование интенсивности освещения	Да	**Диаметр воздуховода**	150 мм
Диапазон цветовой температуры света	2700 - 4000 K	**Мин. расстояние от газовой варочной панели**	650 мм

Максимальная производительность	730 м³/ч
Мощность мотора	230 Вт
Мин. расстояние от электрической варочной панели	650 мм
Обратный клапан	Да

	Максимальная производительность (стандарт Международной электротехнической комиссии IEC 61591) [м³/ч]	**Уровень шума (стандарт Международной электротехнической комиссии IEC 60704-213) [дБ(A)]**
1-я скорость	265	49
2-я скорость	360	56
3-я скорость	484	61
Интенсивный режим	660	67

Производительность/ Энергопотребление



Годовая энергоэффективность (AEChood)	58 кВт/год
Класс энергоэффективности	B
Гидродинамическая эффективность	27,9
Класс гидродинамической эффективности	B
Эффективность освещения	39,3 lux/W
Класс эффективности освещения	A
Жироулавливающая эффективность	74,9 %
Класс жироулавливающей эффективности	D
Производительность на минимальной скорости	265 м³/ч
Производительность на максимальной скорости	484 м³/ч
Производительность в интенсивном режиме	660 м³/ч
Акустическое давление на минимальной скорости	49 дБ(A)
Акустическое давление на максимальной скорости	62 дБ(A)
Акустическое давление при интенсивном режиме	67 дБ(A)
Коэффициент увеличения времени	1,0
Индекс энергоэффективности	58
Измерение скорости потока воздуха с точки зрения лучшей энергоэффективности	348 м³/ч
Измерение давления воздуха с точки зрения лучшей энергоэффективности	433 Pa
Измеренная потребляемая мощность в наилучшей точке эффективности	150 Вт
Номинальная мощность системы освещения	5 Вт
Средняя освещенность варочной поверхности	181 lux
Максимальный уровень шума	62 дБ(A)

Электрическое подключение

Номинальная мощность	235 Вт
Напряжение	220-240 В
Частота тока	50-60 Гц
Длина электрического кабеля	1500 мм
Тип электрической вилки	Нет

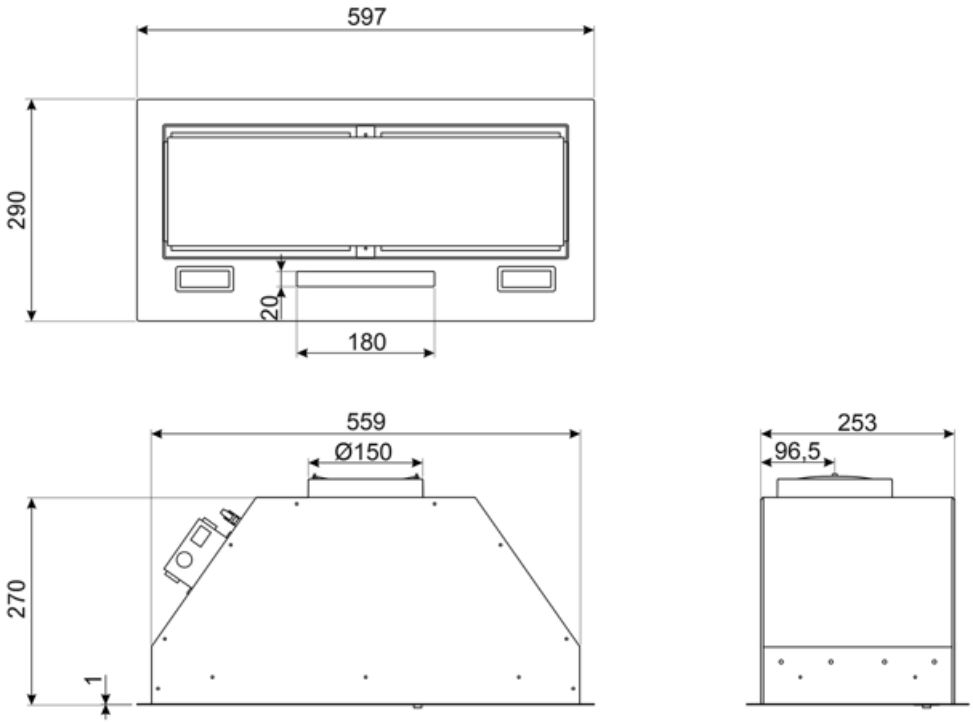

Совместимые Аксессуары



FLT6

Круглый угольный фильтр (комплект 2 штуки)



KITALLFC

Универсальный угольный фильтр Нержавеющая сталь AISI304 Фильтр можно мыть в посудомоечной машине при температуре 50°C (вода и подходящее моющее средство) и сушить в духовке при 180°C в течение 25 минут

Symbols glossary



24 часа: при выборе этой функции вытяжка для очистки воздуха в помещении включается на 10 минут каждый час в течение 24 часов на минимальной скорости и с минимальным уровнем шума и расходом электроэнергии.



Автоматическое отключение: специальная настройка, которая позволяет установить длительность приготовления, по окончании которого прибор автоматически отключается.



Подсветка: все кухонные вытяжки оснащены подсветкой для освещения зоны приготовления.



Интенсивный /турбо режим: когда требуется сверхбыстрая экстракция.



Диммер подсветки





Модель имеет фильтры, которые помогают удалять жир из пара, выходящего из посуды во время приготовления.



Предупреждающая подсветка: предупреждает о необходимости замены фильтров.



Периметральное всасывание: очень эффективный способ всасывания воздуха, также способствует снижению уровня шума.



Автовентиляция 2.0: взаимодействие между варочной панелью и вытяжкой



Настраиваемый белый цвет от теплого до холодного