KSG6P4X



Produktgrupp	Köksfläkt
Fläkttyp	Integrerad köksfläkt
Design	Helintegrerad
Filtrering	Utdrivning
Elektronisk kontroll	Ja
Perimetral aspiration	Ja
Material	Rostfritt stål
Typ av stål	Borstad
EAN-kod	8017709319366
Bredd på fläkt	60 cm
Estetik	Universal
Färg	Rostfritt stål
Finish	Matt
Logga	Med screentryck

Kommandon

Kontroller	Touchkontroll med bakgrundsbelysning, vit	**Färg på LED**	Vit

Program / funktioner

Antal hastigheter	3
Intensiv hastighet	
Reningsfunktion 24 h	
Timer	
Auto-Vent 2.0	

Teknisk specifikation

Antal ljuskällor	2	**Antal filter**	2
Typ av lampa	LED	**Fettfilter**	Aluminium
Effekt lampa	2.3 W	**Indikator för filterbyte**	Ja
Dimmer	Ja	**Luftutlopp**	150 mm
Ljusets färgtemperatur, intervall	2700 - 4000 K	**Minsta avstånd till gashäll**	650 mm
Maximal kapacitet i fritt läge (P0)	730 m³/h	**Minsta avstånd till elektrisk häll**	650 mm
Motoreffekt	230 W	**Backventil**	Ja

	Kapacitet (IEC 61591) [m³/h]	Ljudnivå (IEC 60704-2-13) [dBA]
Hastighet 1	265	49
Hastighet 2	360	56
Hastighet 3	484	61
Intensivläge	660	67

Kapacitet/energietikett



Årlig effektförbrukning (AEChood)	58 kWh/a
Energiklass (EEC)	B
Flödesdynamisk effektivitet (FDE)	27.9
Flödesdynamisk effektivitetsklass (FDEC)	B
Ljuseffektivitet (LE)	39.3 lux/W
Ljuseffektivitetsklass (LEC)	A
Fettfiltreringseffektivitet (GFE)	74.9 %
Fettfiltreringseffektivitetsklass (GFEC)	D
Luftflöde, min.hastighet (Qmin)	265 m³/h
Luftflöde vid maxhastighet (Qmax)	484 m³/h
Luftflöde vid intensivgäge (Qboost)	660 m³/h

Luftburet akustiskt buller för A-viktade ljudeffektsutsläpp vid min.hastighet (SPEmin)	49 dBA
Luftburet akustiskt buller för A-viktade ljudeffektutsläpp vid maxhastighet (SPEmax)	62 dBA
Luftburet akustiskt buller för A-viktade ljudeffektutsläpp vid intensivläge (SPEboost)	67 dBA
Tidsökningsfaktor (F)	1.0
Energieffektivitetsindex	58
Mest effektiva luftflöde (Qbep)	348 m³/h
Uppmätt lufttryck vid bästa effektivitetsposition (Pbep)	433 Pa
Uppmätt elförbrukning vid bästa effektivitetspunkt (Wbep)	150 W
Ljusets anslutningseffekt (Wl)	5 W
Genomsnittligt ljus från ljuskälla på tillagningsyta (Emiddle)	181 lux
Ljudtryck vid högsta läge (Lwa)	62 dBA

Elektrisk anslutning

Anslutningseffekt	235 W
Spänning	220-240 V
Frekvens	50-60 Hz
Sladdens längd	1500 mm
Typ av kontakt	Nej

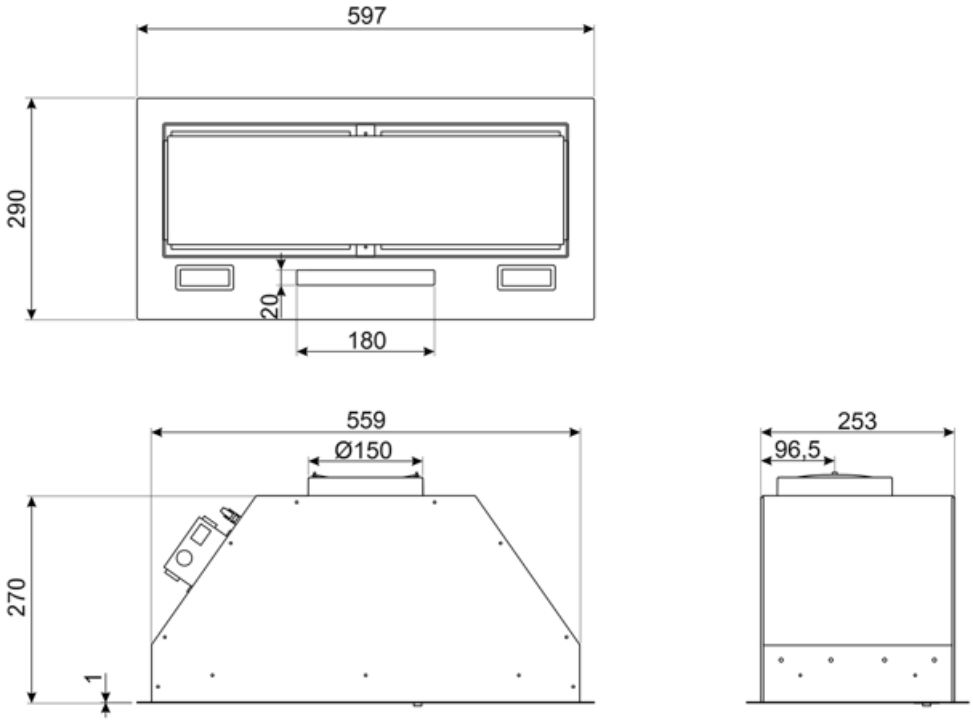
597
290
20
180
559
Ø150
270
1
253
96,5

Kompatibela Tillbehör



FLT6

Kolfilter runt (2-pack)



KITALLFC

Universellt kolfilter Rostfritt stål AISI304 Filtret kan diskas i diskmaskinen i 50 °C (med vatten och lämpligt diskmedel) och torkas i ugnen på 180 °C, i 25 minuter

Symbols glossary



24h: När denna funktion är vald, byts luften c:a 10 minuter varje timme under en 24-timmarsperiod, med lägsta hastighet och en låg ljudnivå



Automatisk avstängning: Inställning för att köra efter tillagningen efter en förinställd tid och sedan stängas av automatiskt.



Lampor: Alla köksfläktar har belysning som lyser upp matlagningsytan och bidrar till stämningen i köket.



Intensiv-/turboinställning: när extra snabb utsugning krävs.



Belysning med reglerbar ljusstyrka





Filter: Modellen har filter som hjälper till att avlägsna fett från ångan som kommer från pannorna under tillagningen.



Varningslampa: Indikerar när filter behöver bytas.



Kantpaneler med utsug: mycket effektivt, bidrar till bullerreduktion.



Anslutning mellan spis och fläkt



Det vita ljuset kan regleras från varmt till kallt