KSG74B

Familia	Campana
Tipo Campana	Integrada en grupo
Diseño	A scomparsa
Filtración	Extracción
Control electrónico	Sí
Aspiración perimetral	Sí
Material	Stainless Steel + Glass
Tipo de inox	Cepillado
Código EAN	8017709226183
Ancho	72 cm
Estética	Universal
Color	Acero inoxidable
Acabado	Cristal
Tipo de vidrio	Blanco
Color serigrafía	Gris
Logo	Serigrafiado

Mandos

Regulación de mandos	Teclas electrónicas	**Color Led**	Blanco

Programas/Funciones

N.° de velocidades	3
Velocidad intensiva	BOOST
Opciones de programación tiempo	

Características técnicas

N° de Luces	2	**N° de Filtros**	1
Tipo de Luz	LED	**Filtros antigrasa**	Acero inoxidable 7 capas
Potencia luz	1 W	**Diámetro embocadura motor**	150 mm
Escala de temperatura de color (° K)	4000 K	**Distancia mínima de la encimera de gas**	650 mm
Capacidad máxima de aspiración en modalidad libre (P0)	750 m³/h	**Distancia mínima de la encimera eléctrica**	650 mm
Potencia motor	235 W	**Válvula de retención**	Sí

	Capacidad de aspiración (IEC 61591) [m³/h]	Rumorosidad (IEC 60704-2-13) [dBA]
Velocidad 1	280	48
Velocidad 2	367	55
Velocidad 3	480	61
Velocidad intensiva	700	68

Prestaciones/Etiqueta energética

Consumo anual (AEChood)	68 kWh/a
Clase eficiencia energética (EEC)	B
Eficiencia Fluidodinámica (FDE)	22,6
Clase de eficiencia fluido dinámico (FDEC)	C
Clase de eficiencia de iluminación (LE)	68 lux/W
Eficiencia de iluminación (LEC)	A
Eficiencia de filtrado de grasa (GFE)	65,9 %
Clase de eficiencia de filtrado de grasa (GFEC)	D
Flujo de aire a la velocidad mínima (Qmin)	247 m³/h
Flujo de aire a la máxima potencia (Qmax)	450 m³/h
Flujo de aire en posición reforzada Qboost)	592 m³/h
Emisiones sonoras en el aire ponderadas por el valor A en su ajuste mínimo de utilización normal:(SPEmin)	47 dBA
Emisiones sonoras en el aire ponderadas por el valor A en su ajuste máximo de utilización normal: (SPEmax)	60 dBA
Emisiones sonoras en el aire ponderadas por el valor A en posición ultrarrápida o reforzada: (SPEboost)	67 dBA
Factor aumento de tiempo (F)	1,00
Índice de eficiencia energética primera cavidad	57,2
Caudal de aire medido en el mejor punto de eficiencia (Qbep)	344 m³/h
Presión de aire medida en el mejor punto de eficiencia (Qbep)	437 Pa
Entrada de potencia eléctrica medida en el mejor punto de eficiencia (Wbep)	154 W
Potencia normal sistema de luz (Wl)	2 W
Iluminación media sobre la superfície de cocción	118 lux
Nivel de potencia acústica más alta (Lwa)	60 dBA

Conexión eléctrica

Datos nominales de conexión eléctrica	238 W	**Frecuencia (Hz)**	50-60 Hz
Tensión	220-240 V	**Longitud del cable de alimentación**	1000 mm

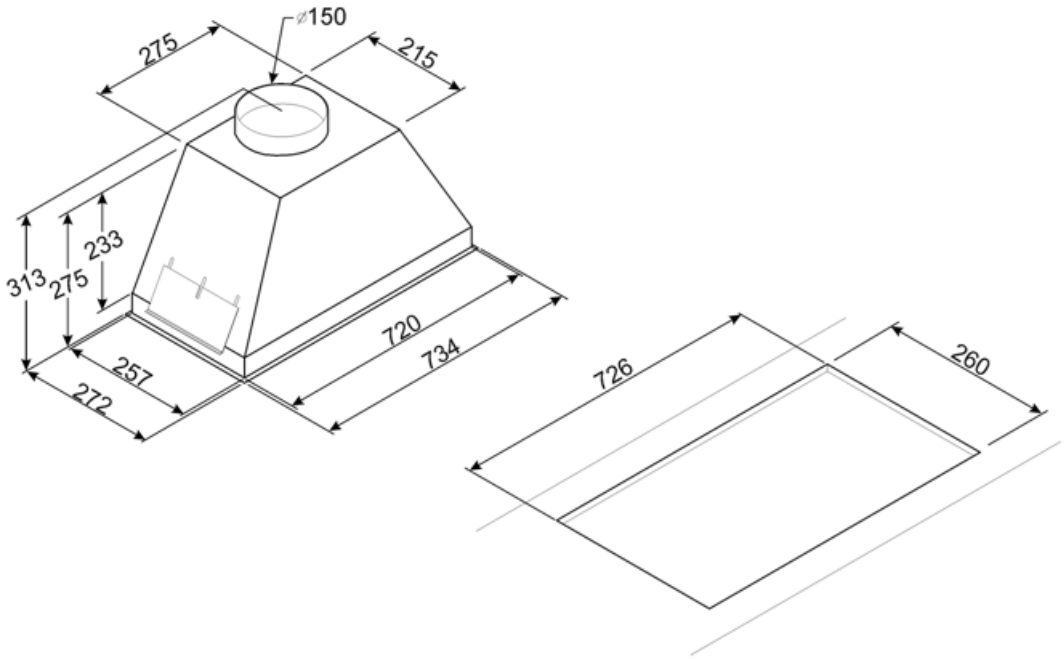

Symbols glossary

Filtros de grasa: los filtros de grasa purifican el aire de las grasas de cocción. Son fácilmente extraíbles para su limpieza periódica.

Zona perimetral: este tipo de aspiración se concentra en la zona perimetral. Además de mejorar la estética de la campana, cubriendo los filtros, permite una superficie de succión más amplia y ofrece una menor rumorosidad, limitando las vibraciones de los filtros.

Apagado automático: la opción de apagado automático le permite programar el tiempo de desactivación de la campana, que continuará purificando el aire hasta que se apague automáticamente.

Luz: las campanas están equipadas con lámparas LED. La luz se puede encender independientemente del ventilador de succión y, por lo tanto, permite que se ilumine la superficie de trabajo.

Función Turbo: La función Turbo le permite operar la campana a la máxima potencia, para acelerar la eliminación de olores más persistentes.