KSG8P4MB

Família	Exaustor
Tipo de exaustor	de encastre
Série	De encastre
Filtragem	Extração
Controlo eletrónico	Sim
Sistema de filtragem perimetral	Sim
Material	Aço inox
Tipo de aço inox	Escovado
Código EAN	8017709336295
Largura	75 cm
Design	Universal
Cor	Preto mate
Acabamentos	Aço inox escovado
Logótipo	Logótipo serigrafado

Comandos

Comandos	Touch com luzes brancas	**Cor dos LEDs**	Brancos

Programa/ Funções

Níveis de potência	3
Potência intensiva	
Função purificação 24 h	
Opções de programação do tempo	
Auto-vent bluetooth para conectar à placa	

Especificações técnicas

Nº de lâmpadas	2	**Nº de filtros**	2
Tipo de iluminação	LEDs	**Filtros antigordura**	Alumínio
Potência das lâmpadas	2,3 W	**Indicador de substituição de filtros**	Sim
Intensidade da luz ajustável	Sim	**Diâmetro da conduta de exaustão**	150 mm
Escala temperatura da cor	2700 - 4000 K	**Distância mínima à placa a gás**	650 mm
Capacidade máxima de extração livre (P0)	730 m³/h	**Distância mínima à placa elétrica**	650 mm
Potência do motor	230 W	**Válvula antirretorno**	Sim

	Capacidade de extração m3/h (IEC 61591) [m³/h]	Ruído [dBA]
1° nível de potência	266	46
2° nível de potência	356	52
3° nível de potência	480	60
Potência intensiva	681	67

Performance / Etiqueta energética

Consumo anual de energia (CAE exaustor)	53 kWh/a
Classe energética	A
Eficiência da dinâmica dos fluidos (EDF exaustor)	29,7
Classe de eficiência dinâmica dos fluidos	A
Eficiência de iluminação (IE exaustor)	38,0 lux/W
Classe de eficiência da iluminação	A
Eficiência de filtragem de gorduras	73,8 %
Classe de eficiência de filtragem de gorduras	D
Valor do fluxo de ar na velocidade mínima	266 m³/h
Valor do fluxo de ar na velocidade máxima	480 m³/h
Valor do fluxo de ar nos modos intensivo ou boost	681 m³/h
Nível de potência sonora com ponderação A (em dB) com a regulação de velocidade mínima	46 dBA
Nível de potência sonora com ponderação A (em dB) com a regulação de velocidade máxima	60 dBA
Nível de potência sonora com ponderação A (em dB) no modo intensivo ou boost	67 dBA
Fator de aumento de tempo	0,9
Índice de eficiência energética do primeiro forno	52,5
Débito de ar medido no ponto de maior eficiência	356 m³/h
Potência elétrica medida no ponto de maior eficiência	448 Pa
Potência elétrica medida no ponto de maior eficiência	149 W
Potência nominal do sistema de iluminação	5 W
Iluminação média produzida pelo sistema de iluminação na superfície de cozedura	175 lux
Nível de ruído na potência mais elevada	60 dBA

Ligação elétrica

Potência elétrica nominal	235 W	**Comprimento do cabo de alimentação**	1500 mm
Tensão (Volts)	220-240 V	**Ficha elétrica**	Não
Frequência (Hz)	50-60 Hz		

Disponível também

Outras cores disponíveis	Aço inox	**Códigos das outras cores disponíveis**	KSG8P4X

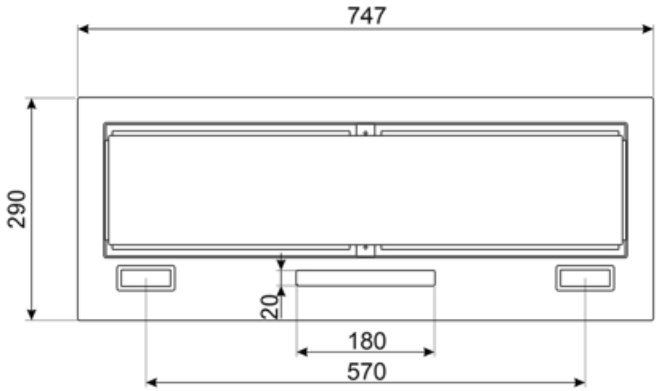

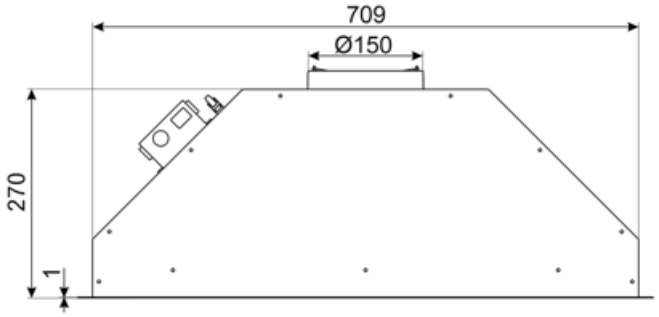

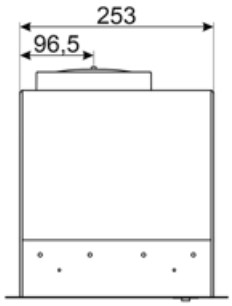

Acessórios Compatíveis

FLT6

2 peças Para exaustores compatíveis

KITALLFC

Em aço inox AISI 304 Lavável na máquina da louça a 50°C com água e detergente adequado Secar no forno a 180°C durante 25 minutos

Symbols glossary

Função purificação 24h: programa de 24 horas que ativa o motor na 1ª velocidade, de hora a hora, durante 10 min. É muito útil para renovar o ar em ambiente que apresente alguma saturação.

Auto-vent Bluetooth: as placas de indução e exaustores equipados com Bluetooth podem ser conectados para um controlo mais eficiente. Quando aumenta ou reduz o nível de aquecimento da placa, o exaustor aumenta ou diminui, reciprocamente, a potência.

Classe de eficiência energética do produto declarada na etiqueta energética e na ficha do produto e em conformidade com os regulamentos UE.

Luz de aviso: serve para informar quando é necessário renovar os filtros de carvão ativo ou lavar os filtros da chaminé.

Painéis perimetrais: muito eficientes, auxiliam na redução de ruídos.

Regula a temperatura da luz de frio (mais branco) a quente (mais amarelado)

Filtros antigordura para remover a gordura que se encontra no vapor produzido enquanto se cozinha.

Programador desligar automaticamente: quando ativado faz com que o extrator fique a funcionar, durante 10 ou 15 min., consoante o modelo, para terminar a renovação do ar após a cocção.

Luz regulável

Exaustores com luz para iluminar a área de trabalho e criar ambiente.

Intensivo: quando é necessária potência muito elevada para extrair o excesso de fumo e odores.