KSG8P4MB

Семейство продуктов	Вытяжка
Тип вытяжки	Встраиваемая вытяжка
Дизайн	Встраиваемая
Режим отвода воздуха	Режим отвода воздуха
Электронное управление	Да
Периметральное всасывание	Да
Материал	Нержавеющая сталь
Тип нержавеющей стали	Матовая
EAN-**код**	8017709336295
Ширина (мм)	75 см
Эстетика	Универсальный
Цвет	Черный матовый
Отделка	Матовая
Логотип	Шелкография

Управление

Управление	Сенсорное управление с подсветкой белого цвета	**Цвет светодиодной подсветки**	Белый

Программы/ функции

Количество скоростей	3
Интенсивный режим	
Режим 24 часа	
Программирование времени	
Автовентиляция 2.0	

Технические характеристики

Количество ламп подсветки	2	**Количество фильтров**	2
Тип подсветки	LED	**Жироулавливающие фильтры**	Алюминий
Мощность ламп подсветки	2,3 Вт	**Индикатор загрязнения угольного фильтра**	Да
Регулирование интенсивности освещения	Да	**Диаметр воздуховода**	150 мм
Диапазон цветовой температуры света	2700 - 4000 K	**Мин. расстояние от газовой варочной панели**	650 мм

Максимальная производительность	730 м³/ч	**Мин. расстояние от электрической варочной панели**	650 мм
Мощность мотора	230 Вт	**Обратный клапан**	Да

	Максимальная производительность [м³/ч]	Уровень шума на 1-й скорости [дБ(А)]
1-я скорость	266	46
2-я скорость	356	52
3-я скорость	480	60
Интенсивный режим	681	67

Производительность/ Энергопотребление

Годовая энергоэффективность (AEChood)	53 кВт/год	**Акустическое давление на минимальной скорости (SPEmin)**	46 дБ(A)
Класс энергоэффективности	A	**Акустическое давление на максимальной скорости (SPEmax)**	60 дБ(A)
Гидродинамическая эффективность (FDE)	29,7	**Акустическое давление при интенсивном режиме**	67 дБ(A)
Класс гидродинамической эффективности	A	**Коэффициент увеличения времени (F)**	0,9
Эффективность освещения (LE)	38,0 lux/W	**Индекс энергоэффективности**	52,5
Класс эффективности освещения	A	**Измерение скорости потока воздуха с точки зрения лучшей энергоэффективности**	356 м³/ч
Жироулавливающая эффективность (GFE)	73,8 %	**Измерение давления воздуха с точки зрения лучшей энергоэффективности (Pbep)**	448 Pa
Класс жироулавливающей эффективности	D	**Измеренная потребляемая мощность в наилучшей точке эффективности (Wbep)**	149 Вт
Производительность на минимальной скорости	266 м³/ч	**Номинальная мощность системы освещения**	5 Вт
Производительность на максимальной скорости	480 м³/ч	**Средняя освещенность варочной поверхности (Emiddle)**	175 lux
Производительность в интенсивном режиме	681 м³/ч	**Максимальный уровень шума**	60 дБ(A)

Электрическое подключение

Номинальная мощность	235 Вт	**Частота тока**	50-60 Гц
Напряжение	220-240 В	**Длина электрического кабеля**	1500 мм

Также доступны

Другие доступные цвета	Нержавеющая сталь	**Другие доступные цвета**	KSG8P4X

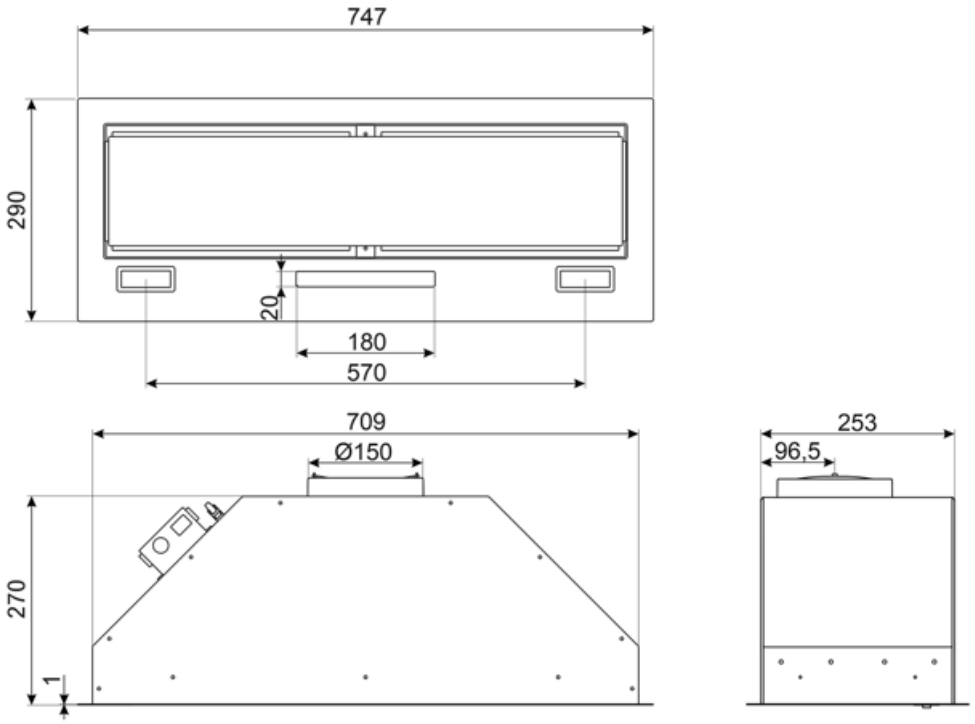

Совместимые Аксессуары

FLT6

Круглый угольный фильтр (комплект 2 штуки)

KITALLFC

Универсальный угольный фильтр Нержавеющая сталь AISI304 Фильтр можно мыть в посудомоечной машине при температуре 50°C (вода и подходящее моющее средство) и сушить в духовке при 180°C в течение 25 минут

Symbols glossary

24 часа: при выборе этой функции вытяжка для очистки воздуха в помещении включается на 10 минут каждый час в течение 24 часов на минимальной скорости и с минимальным уровнем шума и расходом электроэнергии.

Автовентиляция 2.0: взаимодействие между варочной панелью и вытяжкой

Energy efficiency class A

Предупреждающая подсветка: предупреждает о необходимости замены фильтров.

Периметральное всасывание: очень эффективный способ всасывания воздуха, также способствует снижению уровня шума.

Интенсивный /турбо режим: когда требуется сверхбыстрая экстракция.

Модель имеет фильтры, которые помогают удалять жир из пара, выходящего из посуды во время приготовления.

Автоматическое отключение: специальная настройка, которая позволяет установить длительность приготовления, по окончании которого прибор автоматически отключается.

Диммер подсветки

Подсветка: все кухонные вытяжки оснащены подсветкой для освещения зоны приготовления.

Настраиваемый белый цвет от теплого до холодного