KSG8P4X



Rodzina produktów	Okap kuchenny
Rodzaj okapu	Okap podszafkowy
Design	W pełni zabudowany
Pochłanianie	Pochłanianie
Elektroniczne sterowanie	Tak
Szczelinowe pochłanianie oparów	Tak
Materiał	Stal nierdzewna
Typ stali nierdzewnej	Szczotkowana
Kod EAN	8017709319373
Szerokość	75 cm
Linia wzornicza	Universal
Kolor	Stal nierdzewna
Wykończenie	Satynowany
Logo	Serigrafia

Sterowanie

Rodzaj sterowania	Sterowanie dotykowe, podświetlane, biały	**Kolor LED**	Biały

Programy / Funkcje

Liczba prędkości pracy silnika	3
Tryb intensywny	
Tryb komfort – 24-godzinne oczyszczanie powietrza	
Programator czasu pracy	
Auto-Vent 2.0	

Specyfikacja techniczna

Liczba źródeł oświetlenia	2	**Liczba filtrów**	2
Rodzaj oświetlenia	LED	**Filtr przeciwtłuszczowy**	Aluminium
Moc oświetlenia	2.3 W	**Wskaźnik zabrudzenia filtra węglowego**	Tak
Regulacja natężenia oświetlenia	Tak	**Średnica komina**	150 mm
Skala koloru oświetlenia (K)	2700 - 4000 K	**Minimalna odległość od płyty gazowej**	650 mm
Maksymalna objętość	730 m³/h	**Minimalna odległość od płyty elektrycznej**	650 mm

Moc silnika	230 W	**Zawór zwrotny**	Tak

	Wydajność pochłaniania (IEC 61591) [m³/h]	Poziom hałasu (IEC 60704-2-13) [dBA]
Prędkość 1	266	46
Prędkość 2	356	52
Prędkość 3	480	60
Prędkość intensywna	681	67

Wydajność / Etykieta energetyczna



Roczne zużycie energii (AEChood)	53 kWh/a	**Poziom hałasu przy min wydajności**	46 dBA
Klasa efektywności energetycznej	A	**Poziom hałasu przy max wydajności**	60 dBA
Wydajność przepływu dynamicznego (FDE)	29.7	**Poziom hałasu przy ustawieniu trybu intensywnego**	67 dBA
Klasa wydajności przepływu dynamicznego (FDEC)	A	**Współczynnik upływu czasu (f)**	0.9
Wydajność oświetlenia (LEhood)	38.0 lux/W	**Wskaźnik efektywności energetycznej EEI**	52.5
Klasa efektywności oświetlenia	A	**Natężenie przepływu powietrza mierzone w optymalnym punkcie pracy (Pbep)**	356 m³/h
Wydajność filtra przeciwtłuszczowego (GFEhood)	73.8 %	**Ciśnienie powietrza mierzone w optymalnym punkcie pracy (Pbep)**	448 Pa
Klasa efektywności pochłaniania zanieczyszczeń	D	**Zużycie energii elektrycznej w stanie maksymalnej wydajności**	149 W
Minimalne natężenie przepływu powietrza (Qmin)	266 m³/h	**Moc nominalna systemu oświetlenia (Wl)**	5 W
Maksymalne natężenie przepływu powietrza (Qmax)	480 m³/h	**Średnie natężenie oświetlenia zapewnianego przez system oświetlenia na powierzchni (Emiddle)**	175 lux
Natężenie przepływu powietrza w trybie boost (Qboost)	681 m³/h	**Poziom hałasu na najwyższej prędkości**	60 dBA

Podłączenie elektryczne

Moc przyłączeniowa	235 W	**Długość przewodu zasilającego (cm)**	1500 mm
Napięcie	220-240 V	**Wtyczka**	Nie
Częstotliwość (Hz)	50-60 Hz		

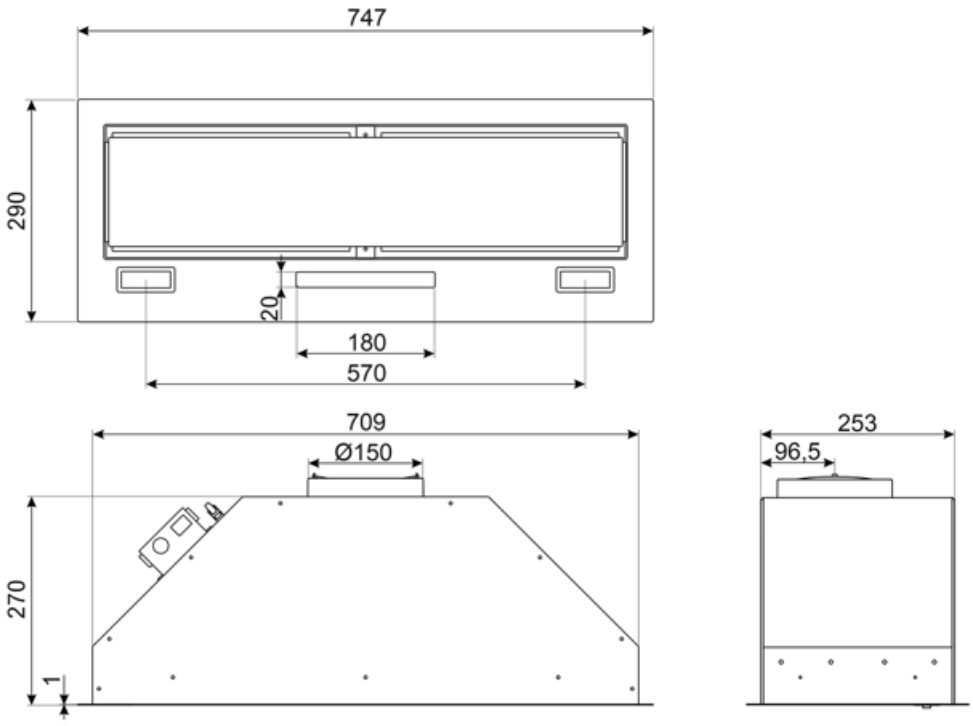
747
290
20
180
570
709
Ø150
270
1
253
96,5

Kompatybilne Akcesoria



FLT6

Okrągłe filtry węglowe (2 sztuki)



KITALLFC

Uniwersalny filtr węglowy Stal nierdzewna AISI 304 Filtr można myć w zmywarce do naczyń w temperaturze 50°C (woda i odpowiedni detergent), a w celu wysuszenia włożyć do piekarnika o temperaturze 180°C na 25 minut.

Słowniczek oznaczeń



24 h oczyszczanie powietrza: Funkcja pozwala na oczyszczanie powietrza przez 10 minut co godzinę, na minimalnej prędkości i poziomie głośności.



Połączenie między płytą grzewczą a okapem



A: Klasa efektywności energetycznej, mierzona od A+++ do G, w zależności od rodziny produktów.



Wskaźnik wymiany filtrów: Migająca lampka, która oznacza potrzebę wymiany filtrów



Szczelinowe pochłanianie oparów



Ustawienie intensywne/turbo: gdy wymagana jest bardzo szybka ekstrakcja.



Model jest wyposażony w filtry pomagające usunąć tłuszcz pryskający z patelni podczas smażenia.



Automatyczne wyłączenie: Możliwe jest ustawienie czasu trwania programu, po upłynięciu którego urządzenie wyłącza się.



Przyciemnianie oświetlenia



Oświetlenie: Wszystkie okapy kuchenne posiadają oświetlenie, które oświetla obszar gotowania lub dodaje atmosfery w kuchni.



Regulowana biel od ciepłej do zimnej