KSG9P4MB

Familia	Campana
Tipo Campana	Integrada en grupo
Diseño	A scomparsa
Filtración	Extracción
Control electrónico	Sí
Aspiración perimetral	Sí
Material	Acero inoxidable
Tipo de inox	Cepillado
Código EAN	8017709336301
Ancho	90 cm
Estética	Universal
Color	Negro mate
Acabado	Satinado
Logo	Serigrafiado

Mandos

Regulación de mandos	Control táctil retroiluminado Blanco	**Color Led**	Blanco

Programas/Funciones

N.° de velocidades	3
Velocidad intensiva	
Función purificación 24 hs	
Opciones de programación tiempo	
Auto-vent 2.0	

Características técnicas

N° de Luces	2	**N° de Filtros**	2
Tipo de Luz	LED	**Filtros antigrasa**	Aluminio
Potencia luz	2.3 W	**Indicador cambio de filtros**	Sí
Intensidad de luz regulable	Sí	**Diámetro embocadura motor**	150 mm
Light color temperature range	2700 - 4000 K	**Distancia mínima de la encimera de gas**	650 mm
Capacidad máxima de aspiración en modalidad libre (P0)	730 m³/h	**Distancia mínima de la encimera eléctrica**	650 mm

Potencia motor	230 W	**Válvula de retención**	Sí

	Capacidad de aspiración (IEC 61591) [m³/h]	Rumorosidad (IEC 60704-2-13) [dBA]
Velocidad 1	243	45
Velocidad 2	362	53
Velocidad 3	481	59
Velocidad intensiva	697	67

Prestaciones/Etiqueta energética

Consumo anual (AEChood)	53 kWh/a
Clase eficiencia energética (EEC)	A
Eficiencia Fluidodinámica (FDE)	30.1
Clase de eficiencia fluido dinámico (FDEC)	A
Clase de eficiencia de iluminación (LE)	31.1 lux/W
Eficiencia de iluminación (LEC)	A
Eficiencia de filtrado de grasa (GFE)	77.9 %
Clase de eficiencia de filtrado de grasa (GFEC)	C
Flujo de aire a la velocidad mínima (Qmin)	242 m³/h
Flujo de aire a la máxima potencia (Qmax)	481 m³/h
Flujo de aire en posición reforzada Qboost)	697 m³/h
Emisiones sonoras en el aire ponderadas por el valor A en su ajuste mínimo de utilización normal:(SPEmin)	45 dBA
Emisiones sonoras en el aire ponderadas por el valor A en su ajuste máximo de utilización normal: (SPEmax)	60 dBA
Emisiones sonoras en el aire ponderadas por el valor A en posición ultrarrápida o reforzada: (SPEboost)	67 dBA
Factor aumento de tiempo (F)	0.9
Índice de eficiencia energética primera cavidad	52.6
Caudal de aire medido en el mejor punto de eficiencia (Qbep)	369 m³/h
Presión de aire medida en el mejor punto de eficiencia (Qbep)	446 Pa
Entrada de potencia eléctrica medida en el mejor punto de eficiencia (Wbep)	152 W
Potencia normal sistema de luz (Wl)	5 W
Iluminación media sobre la superfície de cocción	143 lux
Nivel de potencia acústica más alta (Lwa)	60 dBA

Conexión eléctrica

Datos nominales de conexión eléctrica	235 W	**Frecuencia (Hz)**	50-60 Hz
Tensión	220-240 V	**Longitud del cable de alimentación**	1500 mm

Disponible también

Otros colores disponibles	Acero inoxidable	**Códigos de otros colores disponibles**	KSG9P4X

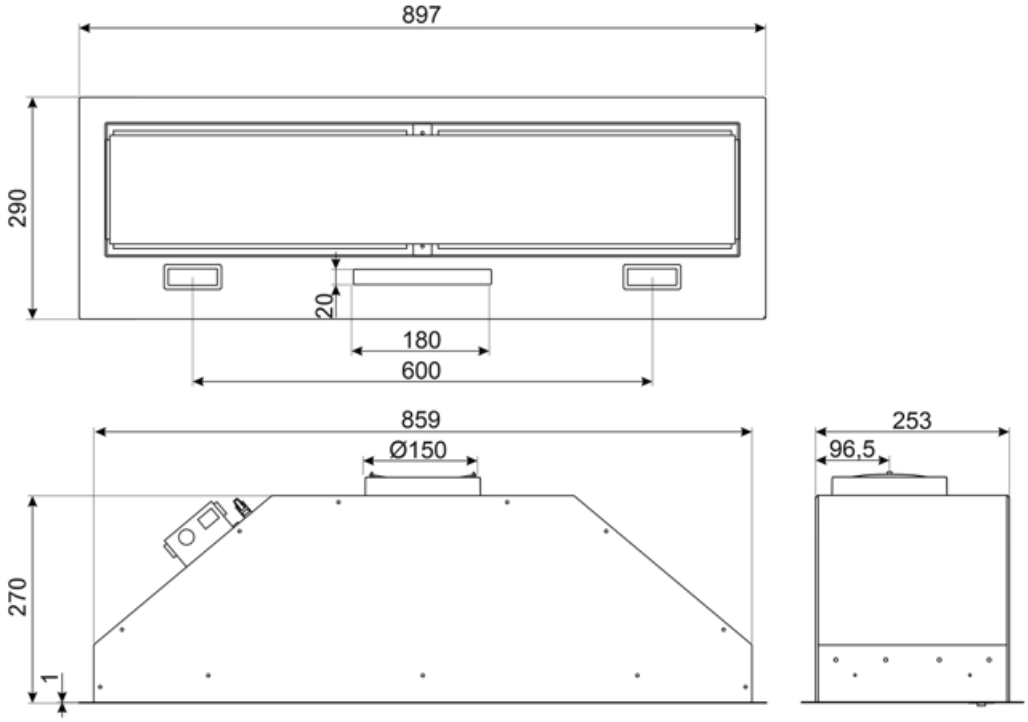

Accesorios Compatible

FLT6

Filtro carbón activo (2 piezas)

KITALLFC

Filtro de carbón universal. Acero inoxidable AISI 304. El filtro se puede lavar en lavavajillas a 50 ° C (agua y detergente adecuado) y para secar meter al horno 180 ° C 25 minutos

Symbols glossary

Cambio de aire 24 h: la función de renovación de aire de 24 h crea una recirculación continua de aire, activando el motor a la velocidad mínima con una succión de 10 min. cada hora durante 24 horas.

Energy efficiency class A

Señal luminosa: se enciende una señal luminosa cuando es necesario reemplazar los filtros de carbón activado.

Zona perimetral: este tipo de aspiración se concentra en la zona perimetral. Además de mejorar la estética de la campana, cubriendo los filtros, permite una superficie de succión más amplia y ofrece una menor rumorosidad, limitando las vibraciones de los filtros.

Connection between hob and hood

Tunable white from warm to cold

Filtros de grasa: los filtros de grasa purifican el aire de las grasas de cocción. Son fácilmente extraíbles para su limpieza periódica.

Apagado automático: la opción de apagado automático le permite programar el tiempo de desactivación de la campana, que continuará purificando el aire hasta que se apague automáticamente.

Luz: las campanas están equipadas con lámparas LED. La luz se puede encender independientemente del ventilador de succión y, por lo tanto, permite que se ilumine la superficie de trabajo.

Función Turbo: La función Turbo le permite operar la campana a la máxima potencia, para acelerar la eliminación de olores más persistentes.

Dimmering Lights