KSG9P4MB



Termékcsalád	Páraelszívó
Páraelszívó típusa	Beépített páraelszívó
Design	Teljesen integrált
Elszívás	Elszívás
Elektronikus vezérlés	Igen
Perimetrikus elszívás	Igen
Anyag	Rozsdamentes acél
Acél típusa	Szálcsiszolt
EAN kód	8017709336301
Páraelszívó szélessége	90 cm
Design család	Universale
Szín	Matt fekete
Felületkezelés	Szatén
Logo	Silk screen

Kezelő elemek

Vezérlés	Fehér háttérvilágítású érintővezérlés	**LED színe**	Fehér

Program/Funkciók

Fokozatok száma	3
Intenzív sebesség	
24 órás szellőztetés funkció	
Időbeállítási lehetőségek	
Auto-vent 2.0	

MŰSZAKI JELLEMZŐK

Világítás száma	2	**Szűrők száma**	2
Világítás típusa	LED	**Zsírszűrők**	Alumínium
Világítás teljesítménye	2,3 W	**Szűrőcsere figyelmeztetés**	Igen
Dimmer (fényerő-szabályozó) üzemmód	Igen	**Kivezető nyílás**	150 mm
Világítás színhőmérséklet-tartománya	2700 - 4000 K	**Minimális távolság a GÁZFŐZŐLAPTÓL**	650 mm
Szabad kivezetés maximális légszállítása	730 m³/h	**Minimális távolság az ELEKTROMOS FŐZŐLAPTÓL**	650 mm

Motorteljesítmény	230 W
Visszacsapó szelep	Igen

	Légszállítás IEC 61591 [m³/h]	Zajszint IEC 60704-2-13 [dBA]
1. sebességfokozat	243	45
2. sebességfokozat	362	53
3. sebességfokozat	481	60
Intenzív sebesség	697	67

Teljesítmény / Energiacímke



Éves energiafogyasztás (AEChood)	53 kWh/a
Energiahatékonysági osztály (EEC)	A
Hidrodinamikai hatékonyság (FDEhood)	30,1
Hidrodinamikai hatékonysági osztály (FDEC)	A
Megvilágítási hatékonyság (LE)	31,1 lux/W
Megvilágítási hatékonysági osztály (LEC)	A
Zsírkiszűrési hatékonyság (GFE)	77,9 %
Zsírkiszűrési hatékonysági osztály (GFEC)	C
Légszállítás minimum fokozaton (Qmin)	242 m³/h
Légszállítás maximum fokozaton (Qmax)	481 m³/h
Légszállítás intenzív (booster) fokozaton (Qboost)	697 m³/h

Levegőben terjedő, A-súlyozású akusztikus zajkibocsátás minimális sebességnél (SPEmin)	45 dBA
Levegőben terjedő, A-súlyozású akusztikus zajkibocsátás maximális sebességnél (SPEmax)	60 dBA
Levegőben terjedő, A-súlyozású akusztikus zajkibocsátás intenzív (boost) sebességnél (SPEboost)	67 dBA
Időtartam-növelő tényező (F)	0,9
Energiahatékonysági mutató	52,6
Mért légáramsebesség a legjobb hatásfokú pontban (Qbep)	369 m³/h
Mért légnyomás a legjobb hatásfokú pontban (Pbep)	446 Pa
Mért villamosenergia-felvétel a legjobb hatásfokú pontban (Wbep)	152 W
Világítórendszer nominális teljesítménye (WL)	5 W
Világítórendszer átlagos megvilágítása a főzőfelületen (Emiddle)	143 lux
Zajteljesítményszint a legmagasabb fokozaton (Lwa)	60 dBA

Elektromos csatlakozás

Elektromos csatlakozás névleges értéke	235 W	**Tápkábel hossza**	1500 mm
Feszültség	220-240 V	**Csatlakozódugó**	Nem
Frekvencia (Hz)	50-60 Hz		

Szintén elérhető

Alternative colours availible	Stainless steel	**Available colours**	KSG9P4X

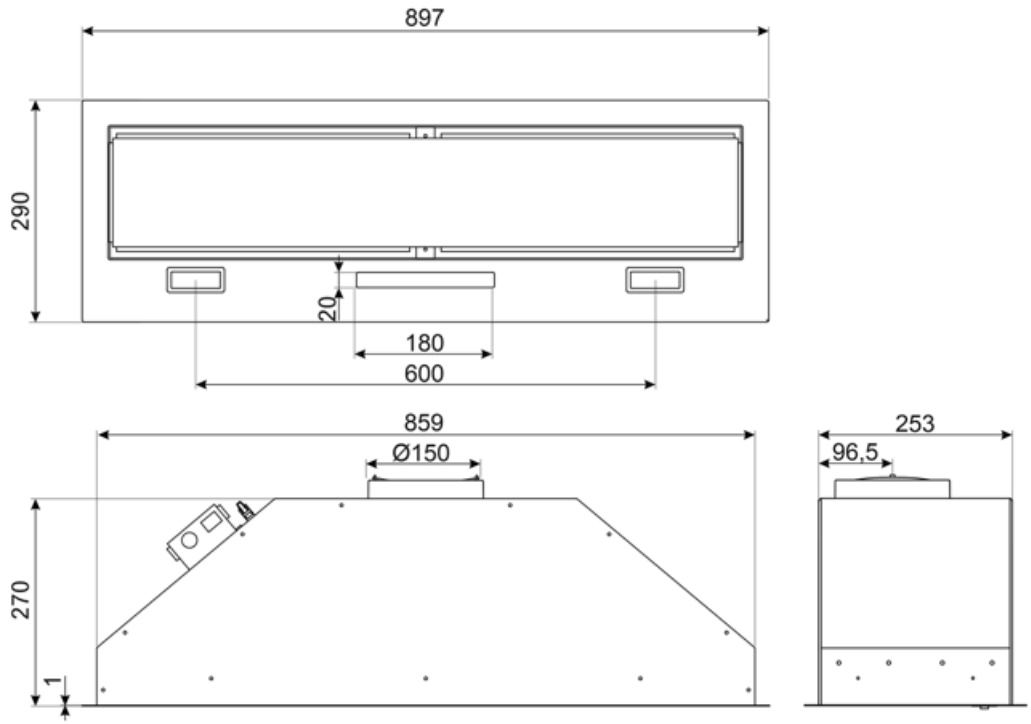

Compatible Accessories



FLT6

Kerek aktívszén-szűrők (készlet 2 db)



KITALLFC

Univerzális aktívszén-szűrő Rozsdamentes acél AISI 304 A szűrő mosogatógépben 50°C-on mosható (víz és megfelelő mosószer) és sütőben 180°C-on 25 percig szárítható

Symbols glossary



24 órás funkció: aktiválásakor a készülék 24 órán keresztül óránként körülbelül 10 percig frissíti a levegőt, minimális sebességgel, rendkívül csendesen.



Auto-Vent 2.0: kapcsolat a főzőlap és a páraelszívó között.



A: Energiahatékonysági osztály



Figyelmeztető jelzőfény: jelez, ha szűrőt kell cserélni.



Perimetrikus elszívópanelek: rendkívül hatékony működés és jelentős zajszintcsökkentés.



Intenzív/boost fokozat: amikor extra gyors elszívásra van szükség.



Szűrők: a készülék speciális szűrőkkel rendelkezik, amelyek hatékonyan távolítják el a zsíros szennyeződéseket a főzés során keletkező gőzből.



Automatikus kikapcsolás: Speciális beállítás, amely a főzés befejezése után egy előre beállított ideig fut, majd automatikusan kikapcsol.



Szabályozható fényerősség



Világítás: Minden páraelszívó világítással rendelkezik a főzőterület megvilágításához vagy a konyha hangulatosabbá tételéhez.



Állítható fehér színhőmérséklet: a meleg tónusoktól a hideg árnyalatokig.