KSG9P4MB

Famiglia	Cappa
Tipologia	Integrata a gruppo
Design	A scomparsa
Filtraggio	A espulsione
Controllo elettronico	Sì
Aspirazione perimetrale	Sì
Materiale	Inox
Tipo Inox	Satinato
Codice EAN	8017709336301
Larghezza cappa	90 cm
Estetica	Universale
Colore	Nero Opaco
Finitura	Satinato
Logo	Serigrafato

Comandi

Regolazione comandi	Touch control back-lighted White	**Colore led**	Bianco

Programmi / Funzioni

N° velocità	3
Velocità intensiva	
Funzione ricambio aria 24 h	
Opzioni di programmazione tempo	
Auto-Vent 2.0	

Caratteristiche Tecniche

N° di luci	2	**N° di filtri**	2
Tipo di Luce	LED	**Filtri antigrasso**	Alluminio
Potenza luce	2,3 W	**Indicatore cambio filtri**	Sì
Intensità luce regolabile	Sì	**Diametro imbocco motore**	150 mm
Range temperatura di Colore della luce (K)	2700 - 4000 K	**Distanza minima istallazione da piano cottura gas**	650 mm
Capacità massima d'aspirazione in modalità libera (P0)	730 m³/h		
Potenza motore	230 W		

Distanza minima istallazione da piano cottura elettrico	650 mm
Valvola di non ritorno	Sì

	Capacità d'aspirazione (IEC 61591) [m³/h]	Rumorosità (IEC 60704-2-13) [dBA]
Velocità 1	243	45
Velocità 2	362	53
Velocità 3	481	59
Velocità Intensiva	697	67

Prestazioni / Etichetta Energetica

Efficienza di consumo annuale (AEC)	53 kWh/a
Classe di efficienza energetica (EEC)	A
Efficienza fuido dinamica (FDE)	30,1
Classe di efficienza fluido dinamica (FDEC)	A
Efficienza di illuminazione (LE)	31,1 lux/W
Classe di efficienza di illuminazione (LEC)	A
Efficienza di filtraggio grassi (GFE)	77,9 %
Classe di efficienza filtraggio grassi (GFEC)	C
Portata d'aria alla velocità minima (Qmin)	242 m³/h
Portata d'aria alla velocità massima (Qmax)	481 m³/h
Portata d'aria alla velocità intensiva (Qboost)	697 m³/h
Emissione ponderata di potenza acustica alla velocità minima (SPEmin)	45 dBA
Emissione ponderata di potenza acustica alla velocità massima (SPEmax)	60 dBA
Emissione ponderata di potenza acustica alla velocità intensiva (SPEboost)	67 dBA
Fattore di aumento del tempo (F)	0,9
Indice di efficienza energetica	52,6
Portata d'aria misurata nella condizione di massima efficienza (Qbep)	369 m³/h
Pressione d'aria misurata nella condizione di massima efficienza (Pbep)	446 Pa
Potenza elettrica assorbita nella condizione di massima efficienza (Wbep)	152 W
Potenza nominale del sistema di illuminazione (WL)	5 W
Illuminazione media del sistema di illuminazione sul piano di cottura (Emiddle)	143 lux
Livello sonoro nella configurazione più elevata (Lwa)	60 dBA

Collegamento Elettrico

Dati nominali di collegamento elettrico	235 W	**Frequenza**	50-60 Hz
Tensione	220-240 V	**Lunghezza cavo di alimentazione**	1500 mm

Disponibile anche

Altri colori disponibili	Inox	**Codici altri colori disponibili**	KSG9P4X

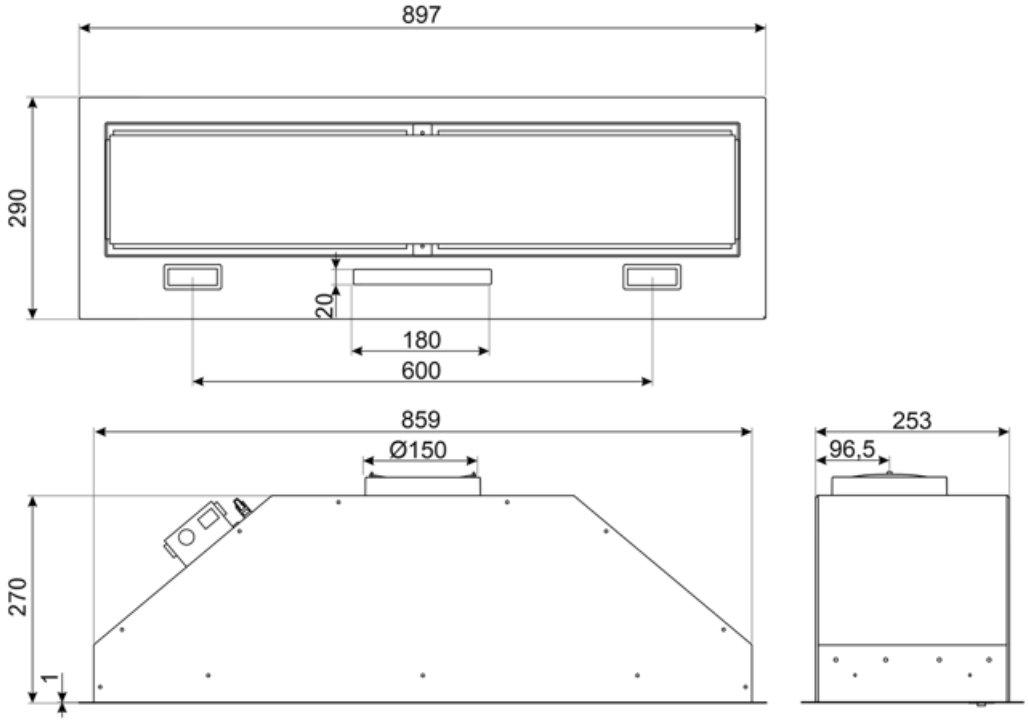

Accessori Compatibili

FLT6

Filtro carboni attivi forma circolare Kit costituito da due pezzi

KITALLFC

Filtro Carboni attivi universale
Struttura in acciaio inox AISI 304
Possibilità di rigenerazione tramite lavaggio in lavastoviglie 50° C e successiva asciugatura in forno a 180° C per 25 minuti

Glossario simboli

Ricambio aria 24 h: La funzione Ricambio aria 24 h crea un ricircolo continuo dell'aria, attivando il motore alla minima velocità con un'aspirazione di 10 min. ogni ora per 24 ore.

Classe di efficienza energetica A

Segnale luminoso: Un segnale luminoso si accende quando occorre sostituire i filtri a carboni attivi.

Zona perimetrale: Questo tipo di aspirazione si concentra sulla zona perimetrale. Oltre a migliorare l'estetica della cappa, coprendone i filtri, permette di avere una superficie di aspirazione più ampia e di offrire una maggiore silenziosità, limitando le vibrazioni dei filtri.

Collegamento piano e cappa

Possibilità di regolare la temperatura di colore delle luci da bianco caldo a bianco freddo

Filtri antigrasso: I filtri antigrasso depurano l'aria dai grassi della cottura. Sono facilmente smontabili per la loro pulizia periodica.

Spegnimento automatico: L'opzione Spegnimento automatico consente di programmare l'orario di disattivazione della cappa che continuerà a purificare l'aria fino a quando si spegnerà automaticamente.

Luce: Le cappe sono dotate di lampade a LED. La luce può essere accesa indipendentemente dalla ventola di aspirazione e consentire, così, di illuminare il piano di lavoro.

Funzione Turbo: La funzione Turbo permette di azionare la cappa alla massima potenza, per velocizzare l'eliminazione degli odori più persistenti.

Regolazione intensità delle luci (dimmering)